車椅子・電動車椅子補助情報票

ﾌﾘｶﾞﾅ		生年月日	M T S H R　　年　　月　　日(　　歳)
氏 名			

《 身体計測値・車椅子採寸表 》　シート色 (　　)

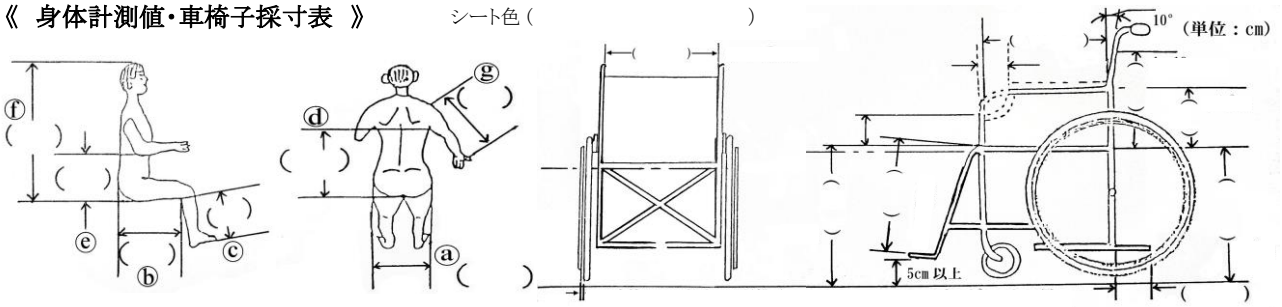

【構造部品】　※標準の場合は□にチェック又は番号に○を付けてください

フレーム	A 径： 16 19 22 その他(　　)mm　　B 材質： 鉄 ステンレス アルミ その他(　　)		
基本構造	(加算) 1.幅止め構造	シート	□ スリング式(標準) 2.張り調整式 3.板張り式 (加算) 4.奥行調整構造
バックサポート	□ スリング式(標準) 5.張り調整式 (加算) 6.ワイドフレーム 7.バックサポート延長 8.高さ調節構造 9.背座角度調整 10.背折れ構造		
フットレッグサポート	□ 固定式(標準) 11.挙上式 12.着脱式 13.開閉着脱式 14.挙上・開閉着脱式 (加算) 15.レッグベルト全面張り		
フットサポート	□ セパレート式(標準) 16.セパレート式(二重折込式) 17.中折式 (加算) 18.前後調整(右・左) 19.角度調整(右・左) 20.左右調整(右・左)		
アームサポート	フレーム一体型	□ 固定式(標準) 21.跳ね上げ式(右・左) 22.着脱式(右・左)	
	独立型	23.固定式(右・左) 24.跳ね上げ式(右・左) 25.着脱式(右・左)	
	(加算)	26.高さ調整(右・左) 27.角度調整(右・左) 28.幅広(右・左) 29.延長(右・左)	
ブレーキ	□ 駐車ブレーキ(標準) (加算) 30.介助用ブレーキ 31.フットブレーキ	ハンドリム	□ プラスチック(標準) 32.ステンレス 33.アルミ (加算) 34.ピッチ30mm以上(右・左) 35.片手駆動
駆動輪・主輪	□ 固定式(標準) 36.着脱式 37.車軸位置調整 38.キャンバー角度変更 39.片手駆動 40.レバー駆動		
タイヤ	A 径： 16 18 20 22 24 その他(　　)インチ □ エア(標準) 41.ノーパンク	キャスタ	A 径： 4 5 6 7 8 その他(　　)インチ □ ソリッド(標準) 42.衝撃吸収タイプ

【付属品】　※必要な付属品の□にチェック又は番号に○を付けてください

クッション(カバー付き)	□ 平面形状型 43.モールド型　※姿勢保持装置より □ 体幹パッド(右・左) □ 足部保持パッド(右・左) (加算) 44.ゲル素材 45.多層構造 46.立体編物 47.滑り止め加工 48.防水加工		
座板	49.座板のみ 50.クッション一体型	背クッション	51.背クッションのみ 52.滑り止め加工追加
ヘッドサポート	53.着脱式(枕含む) 54.着脱式(枕オーダー) 55.マルチタイプ(枕含む) 56.マルチタイプ(枕オーダー) 57.枕(オーダーメイド) □ 枕(レディメイド)		
フットサポート	58.ヒールループ(右・左) 59.アンクルストラップ(右・左) 60.ステップカバー(右・左)		
転倒防止装置	□ パイプ 61.キャスタ付き 62.キャスタ付き折りたたみ構造	テーブル	□ テーブル 63.テーブル取付部品
搭載台	64.呼吸器搭載台 65.痰吸引器搭載台 66.携帯用会話補助装置搭載台		
ハンドリム	□ 滑り止めハンドリム 67.ノブ付きハンドリム(水平) 68.ノブ付きハンドリム(垂直)		

69.車載固定部品(　　個) □ 杖たて(一本杖・多脚つえ) 70.酸素ボンベ固定装置 □ 栄養ﾊﾟｯｸ取付用ガードル架 □ 点滴ポール
□ 日よけ □ 雨よけ □ 泥除け 71.スポークカバー 72.リフレクタ(　　個) 73.高さ調整式手押しハンドル 74.ブレーキ延長(右・左)

【その他】

会社名		担当者名	