建具工事共通事項

1.一般共通

●建具工事に該当する範囲は、ｵｰﾌﾟﾝﾗﾝﾁに明示するものとし、ｶｰﾃﾝｳｫｰﾙ、ｶﾞﾗｽｽｸﾘｰﾝ、造付家具類の建具を除く。
●建具は製作に先立ち建具製作図を作成し、監督員の承諾を受ける。
●材料、製品、建具金物などは必要に応じて見本を提出し、監督員の承諾を受ける。
●各建具の鍵本数は原則として各組3本とする。
●ｷｰｼﾝｸｽﾃﾑについては、ｷｰﾌﾟﾗﾝを提出し、監督員の承諾を受ける。
●鍵箱の有無…　●有　　○無
●建具枠廻りは、特記なき限り、不定形ｼﾘｺﾝ系ｼｰﾘﾝｸﾞとする。
●該当しない事項については、あらかじめ監督員と協議してこれを決める。
●ﾎﾙﾑｱﾙﾃﾞﾋﾄﾞ発散建築材料等の区分「建築基準法の規制対象外」の材料を使用する。
●製作者および製作工場は特記による。特記がない場合は監督員と協議する。
●使用する塗料については、低VOC性及び天然性の材料を基本とし、監督員と協議の上決定する。
●特記なき限り、各扉の谷間の形状は、下表によるものとし、材質はSUS304 HL仕上とする。

床に段差のある場合、またはATの場合	床に段差のない場合、かつATでない場合	
	防火区画	非防火区画
		仕上げが変わる　仕上げが同じ

●木造耐火構造の外壁及び間仕切壁に取りつく建具は、A1001～「木造軸組工法による耐火建築物に係る標準仕様書」のように防火措置を行うものとする。

2.木製建具工事　（屋内に用いる建具のみ）

●特記なき限り、性能項目および等級区分は下表に指定するものとする。また、その試験方法は（）内のJIS規格に定めるものとする。

(JIS 1515)

耐風圧性の区分	N	●S-1	S-2	S-3	S-4	S-5	S-6	S-7	U
最大加圧圧力（Pa）	－	800	1200	1600	2000	2400	2800	3600	－

※表においてNとは性能を要求しないもの、またはとはJISの規格値を超えるものとする。以下表においても同じ。

(JIS 1516)

気密性の区分	● N	A-1	A-2	A-3	A-4	U
気密性等級線	－	A-1等級線	A-2等級線	A-3等級線	A-4等級線	－

※気密性等級について、通気量が JIS A 1516に規定する気密性等級線を上回らないこと。

(JIS 1517)

水密性の区分	● N	W-1	W-2	W-3	W-4	W-5	U
圧力差（Pa）	－	100	150	250	350	500	－

(JIS 1520)

遮音性の区分	● N	T-1	T-2	T-3	T-4	U
遮音等級線	－	T-1等級線	T-2等級線	T-3等級線	T-4等級線	－

(JIS 4710)

断熱性の区分	● N	H-1	H-2	H-3	H-4	H-5	U
熱貫流抵抗値(㎡・K/W)	－	0.215	0.246	0.287	0.344	0.430	－

(JIS 1521)

面内変形追随性の区分	N	D-1	● D-2	D-3	U
JISによる等級	－	D-1	D-2	D-3	－

(JIS 1518)

耐衝撃性の区分	N	● 170mm	U
JISによる等級	－	170mm	－

※170mmの耐衝撃性とは、30kgの砂袋を高さ170mmから落下させた場合、1回の衝撃で有害な変形がなく、開閉に以上がなく、使用上支障がないこと。

(JIS 1516)

開閉力の区分	N	● 50N	U
JISによる等級	－	50N	－

※50Nの開閉力とは、50N以下の開閉力により戸が円滑に開閉すること。

(JIS 1523)

ねじれ強さの区分	N	● 200N	U
JISによる等級	－	200N	－

※200Nのねじれ強さとは、200N載荷において開閉に以上がなく、使用上支障がないこと。

(JIS 1524)

鉛直荷重強さの区分	N	● 500N	U
JISによる等級	－	500N	－

※500Nの鉛直荷重強さとは、500N載荷においての残留変形が3mm以下で、開閉に異常がなく、使用上支障がないこと。

(JIS A 1525, JIS A 1550)

開閉耐久性の区分	N	● 10万回	U
JISによる等級	－	10万回	－

※10万回の開閉耐久性とは、10万回の開閉繰り返し試験において、開閉に異常がなく、使用上支障がないこと。

●建具のかまち・桟・鏡板などに使用する木材の樹種および品質は下記による。
・特記なき限り、木材の樹種はベイマツとする。
・木材の品質は、製材の日本農林規格による。
（針葉樹材…造作用製材の規格、広葉樹材…広葉樹製材の規格）
・木材の品質は使用区分により、右表を標準とする。

区分	品質	
	針葉樹	広葉樹
みえ掛かり部	無節	特等
みえ隠れ部	上小節	1等

●木材は心去り材とし、含水率は15%以下を標準とする。
●開き建具の吊り元かまちは、釘・ねじの保持力の高い樹種とする。
●召合せの定規線に用いる木材の樹種および品質は、かまち・桟材に準ずる。
●建具に用いる合板は日本農林規格に定めるものとし、その種類は監督員の指示による。
●建具に用いる合板の接着の程度について、屋内に使用するものはJAS定義による1類、屋外に使用するものはJAS定義による特類を使用するものとする。
●ほぞ等の接着には耐水性接着剤を用いる。
●特記なき限り、建具厚さは40mmとする。但し建具高さが1800mm以下の場合は36mmとする。
●組立て精度は特記による。また、特記なき場合の寸法公差は、外法寸法が1000mm未満の場合は2mm以下、1000mm以上の場合は1000分の2以下とする。

3.鋼製建具工事、鋼製軽量建具工事

●建具表に特記なき場合、性能は下記による。（外）：外部に面する建具を表す。（内）：屋内に用いる建具を表す。

耐風圧性の区分	N	●S-1（内）	S-2	S-3	●S-4（外）	S-5	S-6	S-7	U
最大加圧圧力（Pa）	－	800	1200	1600	2000	2400	2800	3600	－

※表においてNとは性能を要求しないもの、またはとはJISの規格値を超えるものとする。以下表においても同じ。

気密性の区分	● N（内）	A-1	A-2	● A-3（外）	A-4	U
気密性等級線	－	A-1等級線（120等級）	A-2等級線（30等級）	A-3等級線（8等級）	A-4等級線	－
図中記号	－	－	SAT	AT	－	－

※気密性等級について、通気量が JIS A 1516に規定する気密性等級線を上回らないこと。

水密性の区分	● N（内）	W-1	●W-2（外）	W-3	W-4	W-5	U
圧力差（Pa）	－	100	150	250	350	500	－

遮音性の区分	● N（内）	T-1	● T-2（外）	T-3	T-4	U
遮音等級線	－	T-1等級線（25DB）	T-2等級線（30DB）	T-3等級線（35DB）	T-4等級線（40DB）	－

断熱性の区分	● N（内）	H-1	●H-2（外）	H-3	H-4	H-5	U
熱貫流抵抗値(㎡・K/W)	－	0.215	0.246	0.287	0.344	0.430	－

耐震性の区分	D-1	● D-2（内）（外）	D-3
面内変形角（rad）	1/300	1/150	1/120

耐久性	●通常の使用条件において、10万回以上の開閉に耐えるものとする。

●特記なき限り、使用鋼板は、溶融亜鉛めっき鋼板および鋼帯（JIS G 3313）とする。
●特記なき限り、亜鉛めっき鋼面に対する鋼板の塗料は、下表による。

さび止め塗料その他		塗付量 (kg/㎡)	標準膜厚 (μm)	適用
規格番号	規格名称			
JASS 18　M-111	水系錆止めペイント	0.11	30	屋内
JASS 18　M-109	変性ｴﾎﾟｷｼ樹脂ﾌﾟﾗｲﾏｰ	0.14	40	屋内、屋外
JIS K 5674	鉛・ｸﾛﾑﾌﾘｰ錆止めペイント	0.12～0.17	30	屋内、屋外

●外部に面するSDの防錆塗装は、工場錆止め2回塗り＋現場にてタッチアップ後に錆止め１回とする。
●特記なき限り、鋼製建具の見込寸法は、以下のように定める。扉厚mm（A扉面積㎡）
40mm（A≦2.5）、45mm（2.5＜A≦3.5）、50mm（3.5＜A≦5.0）、60mm（A＞5.0）
●特記なき限り、外部に面する扉は外開きのセミエアタイト（A-2等級線）とし、枠廻りにクロロプレンゴム入り、建具内にロックウール入りとし、支持金物はステンレス製丁番3枚用りまたはステンレス製長丁番とする。
●外部に面する外壁間面納まりの際で庇のない場合は、上枠にステンレス製水切りプレートをつける。
●内部のドア枠にはクロロプレンゴムなどの戸当りゴム（2層所）を取り付ける。
●機械室などの通常遮音を必要とする室の防音戸は、扉厚45mm以上、内部ロックウール充填、四方枠クロロプレンゴム入り、扉エッジ部SUS-304折り曲げ、グレモン錠3点締まり、遮音等級線T-3以上とする。
●防火戸に取り付くフロアーヒンジ、ドアークローザ、ヒンジクローザはストッパー無しとする。
●防火戸において電気配線、配管、煙感知器、熱感知器などは電気工事とし、電気用の建具切り込み、自動開閉装置、リミットスイッチ及びその取付けは建具工事とする。
●親子扉、両開き扉は組位調整器をつけ（上枠埋め込み）、扉にて召し合わせ加工とする。

※ 各タイプの性能に基づく遮音の構造例を下図１～３に示す。

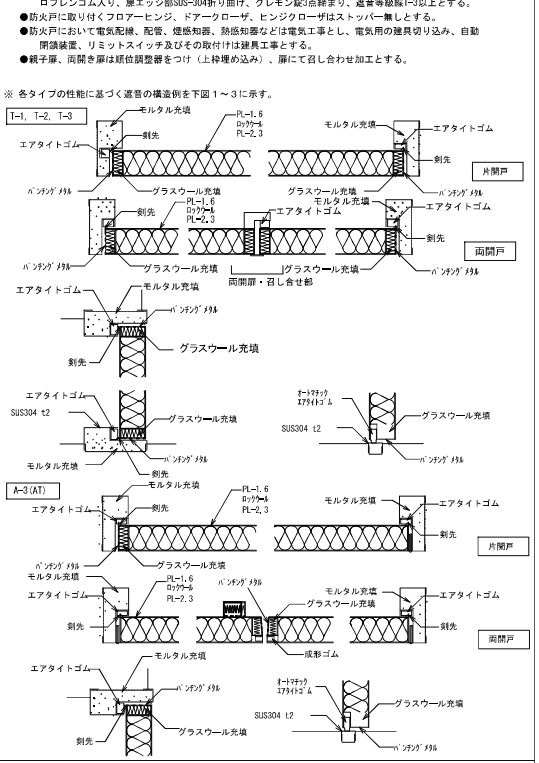

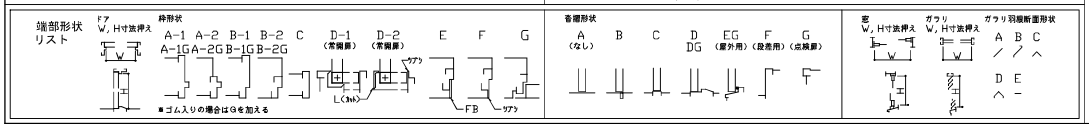

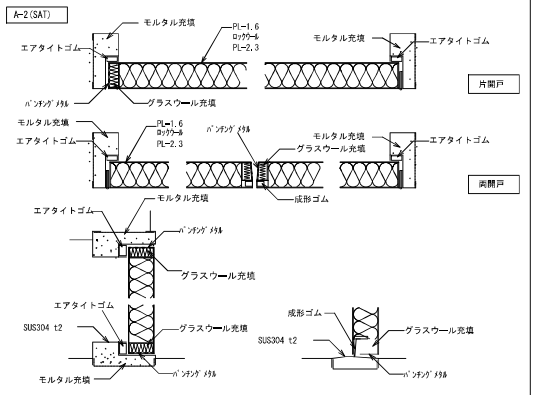

4.ｽﾃﾝﾚｽ製建具工事

○鋼製建具及び軽量鋼製建具の共通事項に準ずる。
○特記なき限り、表面仕上げは、HL（ヘアーライン）仕上げとする。
○ステンレス鋼材は一般部分はSUS-304とし、塩害等の影響を受ける場合はSUS-316を使用する。
○特記なき限り、曲げ加工は普通曲げとし、角だし曲げ（裏欠き1mm巾、裏板補強つき）は監督員の指示により行う。

5.ｱﾙﾐﾆｳﾑ製建具工事、本アルミ複合建具工事

●建具表に特記なき場合、性能は下記による。（外）：外部に面する建具を表す。（内）：屋内に用いる建具を表す。

(JIS 1515)

耐風圧性の区分	N	●S-1（内）	●S-2（外）	S-3	S-4	S-5	S-6	S-7	U
最大加圧圧力（Pa）	－	800	1200	1600	2000	2400	2800	3600	－

※表においてNとは性能を要求しないもの、またはとはJISの規格値を超えるものとする。以下表においても同じ。

(JIS 1516)

気密性の区分	●N（内）	A-1	A-2	● A-3（外）	A-4	U
気密性等級線	－	A-1等級線	A-2等級線	A-3等級線	A-4等級線	－

※気密性等級について、通気量が JIS A 1516に規定する気密性等級線を上回らないこと。

(JIS 1517)

水密性の区分	●N（内）	W-1	W-2	W-3	●W-4（外）	W-5	U
圧力差（Pa）	－	100	150	250	350	500	－

(JIS 1520)

遮音性の区分	●N（内）	T-1	● T-2（外）	T-3	T-4	U
遮音等級線	－	T-1等級線	T-2等級線	T-3等級線	T-4等級線	－

(JIS 4710)

断熱性の区分	●N（内）	H-1	● H-2（外）	H-3	H-4	H-5	U
熱貫流抵抗値(㎡・K/W)	－	0.215	0.246	0.287	0.344	0.430	－

●本アルミ複合建具はキマド　スマートエコGまたはスケルトンとする。
●特記なき限り、枠材は既製型材を使用する。
●特記なき限り、本切り（サッシュ同材）付とする。
●開閉窓部分の網戸は、　●有　　○無（プリーツ網戸とする）
●枠材がコンクリート、モルタル等のアルカリ性材料、塩分を含んだ輸入木材及び異種金属と接する面は、接触腐食防止処理を施す。
●外部廻りの同面サッシュ枠形状は、二重シーリング充填が可能なタイプの枠形状を使用する。
●横連窓等で開閉変位をサッシュ又はガラス取り あい部分で考慮する場合は、カーテンウォール工事およびガラス工事にならう。
●はめ殺し部分には原則として補強受け（材質：スチール）をもうけ、水抜き穴付（5mmφ以上）または拭き取りタイプとする。

6.鋼製ｼｬｯﾀｰ及び耐火ｽｸﾘｰﾝ

○ｶﾞｲﾄﾞﾚｰﾙ、まぐさ、座板は特記なきかぎりSUS304　HL仕上げ、折り曲げ加工とする。
○重量シャッターの納まりや法については、監督員と協議のうえ決定する。
○外周用シャッターは、建物の立地・用途・設置場所などを勘案して必要とする風圧力に耐えるものとする。
特に風当たりの強い箇所に使用されるもの、大形のものおよび特記のあるものは、強度計算によってスラット・ガイドレール、その他の部材の断面寸法・形状、躯体との関係などを確認する。外周用シャッターで特に高度の耐風圧性を必要とする場合及び幅8m以上の場合には、スラットはずれ止め機構を設ける。
○製作者は、下記の項目について、監督員の指示によって見本品を提示する。
（○素地調整　○防錆塗装　○仕上げ　○外観　○形状　○寸法精度　○機構　○機器　○付属品）
○特記なき限り、操作方法は上部電動式シャッターとし、障害物感知装置付とする。
○特記なき限り、押しボタンケース、ハンドルケースの高さは1200mmとし、材質はステンレスHL仕上げとする。
○電動シャッターの予備巻上げ方式は下記とする。
○チェーン式　　○ハンドル式（　　）　○プルアップ式（　　）
○防火シャッターの遠隔操作がある場合、下記による。
○個別制御（取付場所　　）　○地区制御（取付場所　　）　○集中制御（取付場所　　）
○電気用建具切り込み、電動シャッターの駆動スイッチ、リミットスイッチ、制御盤、遠方操作盤、押ボタン及びその配線はシャッター工事とし、配管・配線及び埋感知器、熱感知器などは電気工事とする。

7.可動間仕切りﾊﾟｰﾃｨｼｮﾝ

○可動間仕切りパーティションのガイドレール、まぐさ、座板は特記無き限りはSUS304の折り曲げ加工とする。

8.ガラス工事

●ガラスの使用区分、厚さ等は建具表の他に、外部は立面図、内部は展開図を参照する。
●ガラススクリーン、エントランス・風除室廻りにはガラス面に衝突防止マークを450mm間隔にとりつける。
●ガラス押えのシーリングはシリコン系シーリングとし、目地幅は5mm以上とする。
その他の場合は監督員と協議を行う。
●セッティングブロック類はシリコン系シーリングに対し変色を生じないものとする。
●網入りガラスの小口鉄板切断部分はエポキシ系塗料、ブチルテープまたは無鉛酸系シリコーン等で防錆処置をする。
●合わせガラス、網入りガラスを除くガラス面は、特記なき限りすべて飛散防止フィルム貼りとする。

9.ガラリ

○外部に面するガラリには雨水受けカバー（材質：サッシと同材）及び防鳥網（ステンレス15mm目）を設ける。
○ガラリの有効開口率は特記がない場合、給気用35%、排気用40%とする。
○外部に面するガラリでダクトと接続する場合は、ダクト接続用フランジを取付ける。
○外部に面するガラリ羽根形状はBタイプとする。
○排内部に取付けるガラリ羽根形状は鎧鋼扉の場合はDタイプ、木製扉の場合はCタイプとし、扉と同材仕上とする。
防火戸に設置する場合は、熱感ヒューズ式ダンパーを取付ける。

10.建具金物工事

●ﾚﾊﾞｰﾊﾝﾄﾞﾙ、握玉の高さは、特記なき場合FL+1100mmとする。
また、ﾊﾞｯｸｾｯﾄは64mm（ﾚﾊﾞｰﾊﾝﾄﾞﾙ）または76mm（握玉）とする。
●引き手、押板の中心の高さは、特記なき場合FL+1100mmとする。
●掛煙窓ｽﾍﾟｰｽｰの高さはFL+1500mm以下とし、特記なき場合+1200mmとする。
●建具金物は特記なき限りSUS製とする。
●両開き某角には組位調整器をつけること。
●特記なき限り、建具の種別と金物は下表のものを用いる。

開閉形式	支持金物	締り金物	備考
片開き	外部：ｽﾃﾝﾚｽ旗丁番　150mm3枚 ピボットヒンジ 内部：PH、DC　CDC CDC仕様SD：D-ﾄﾝﾛﾝｸﾞﾋﾟﾝｼﾞ #900同等品またはAH	建具表による	
両開き	外部：ｽﾃﾝﾚｽ旗丁番　150mm3枚 ピボットヒンジ 内部：PH、DC　CDC CDC仕様SD：D-ﾄﾝﾛﾝｸﾞﾋﾟﾝｼﾞ #900同等品またはAH	建具表による	組位調整器、 ﾌﾗﾝｽ落とし、戸当り
引き戸	ﾚｰﾙまたはﾊﾝｶﾞｰｽﾗｲﾄﾞﾚｰﾙ 戸車またはﾊﾝｶﾞｰ戸車	建具表による	戸当り、 引き戸ｸﾛｰｻﾞ

●シリンダー錠は、ピンシリンダー錠またはロータリーディスクシリンダー錠を基本とする。
●ドアクローザはコンシールドタイプとすること。

11.凡例

建具の材種と記号

記号	種別
SD	鋼製扉
SG	鋼製ｶﾞﾗﾘ
SDW	鋼製扉窓
SSD	ｽﾃﾝﾚｽ製鋼製建具
LSD	軽量鋼製扉
WD	木製扉
AW	ｱﾙﾐ窓
AG	ｱﾙﾐ製ｶﾞﾗﾘ
GW	ガラス窓
SW	鋼製窓
SS	鋼製ｼｬｯﾀｰ
WAW	木アルミ複合建具
TS	耐火ｽｸﾘｰﾝ
AD	自動ﾄﾞｱ
SLW	ｽﾗｲﾃﾞｨﾝｸﾞｳｫｰﾙ

図中凡例

寸法記号	内容
Wo	建具の総幅
Ho	建具の総高さ
W	枠内法有効幅
H	枠内法有効高さ
DW	戸の幅
DH	戸の高さ

ガラスの種類と記号

記号	種別
S	透明普通板ｶﾞﾗｽ
FL	ﾌﾛｰﾄﾄﾞｶﾞﾗｽ
PG	複層ｶﾞﾗｽ
L	合わせｶﾞﾗｽ
TP	強化ｶﾞﾗｽ
PC	耐熱強化ｶﾞﾗｽ
HS	倍強度ｶﾞﾗｽ
PW	網入りｶﾞﾗｽ

建具材質および仕上げの種類と記号

記号	種類
St	鋼板
W	ベイマツ羽目板t15
AL	ｱﾙﾐ
SUS	ｽﾃﾝﾚｽ
SF	シナフラッシュ
LF	ラワンフラッシュ
OP	合成樹脂ｴﾏﾙﾍﾟｲﾝﾄ
F	ﾌｯ素樹脂系塗装
AC	ｱｸﾘﾙ樹脂焼付塗装
UP	ｳﾚﾀﾝ樹脂塗装
PU	ﾎﾟﾘｳﾚﾀﾝ樹脂塗装
AM	二次電解着色
CL	ｸﾘｱﾗｯｶｰ
OS	ｵｲﾙｽﾃｲﾝ
HL	ﾍｱﾗｲﾝ
AEP	ｱｸﾘﾙ樹脂ｴﾏﾙｼﾞｮﾝﾍﾟｲﾝﾄ

●OS（ｵｲﾙｽﾃｲﾝ）は、屋内の建具に使用する場合は、仕上げ特記のW3a（水性木材保護塗料）と同等とする。
●OS（ｵｲﾙｽﾃｲﾝ）は、屋外の建具に使用する場合は、仕上げ特記のEW2（撥水性木材保護塗装）と同等とする。
●姿図は、内観図をあらわす。

12. 避難時に使用する扉の錠について

●避難時に使用する扉の錠については、避難方向にはサムターンで開けるものとする。
（ただし、電気錠対応扉はこの限りではない。）
※電気錠（（イ）停電時自動開放、（ロ）感知器による開放、（ハ）防災センターによる開放）

1F 平面図

B1F 平面図

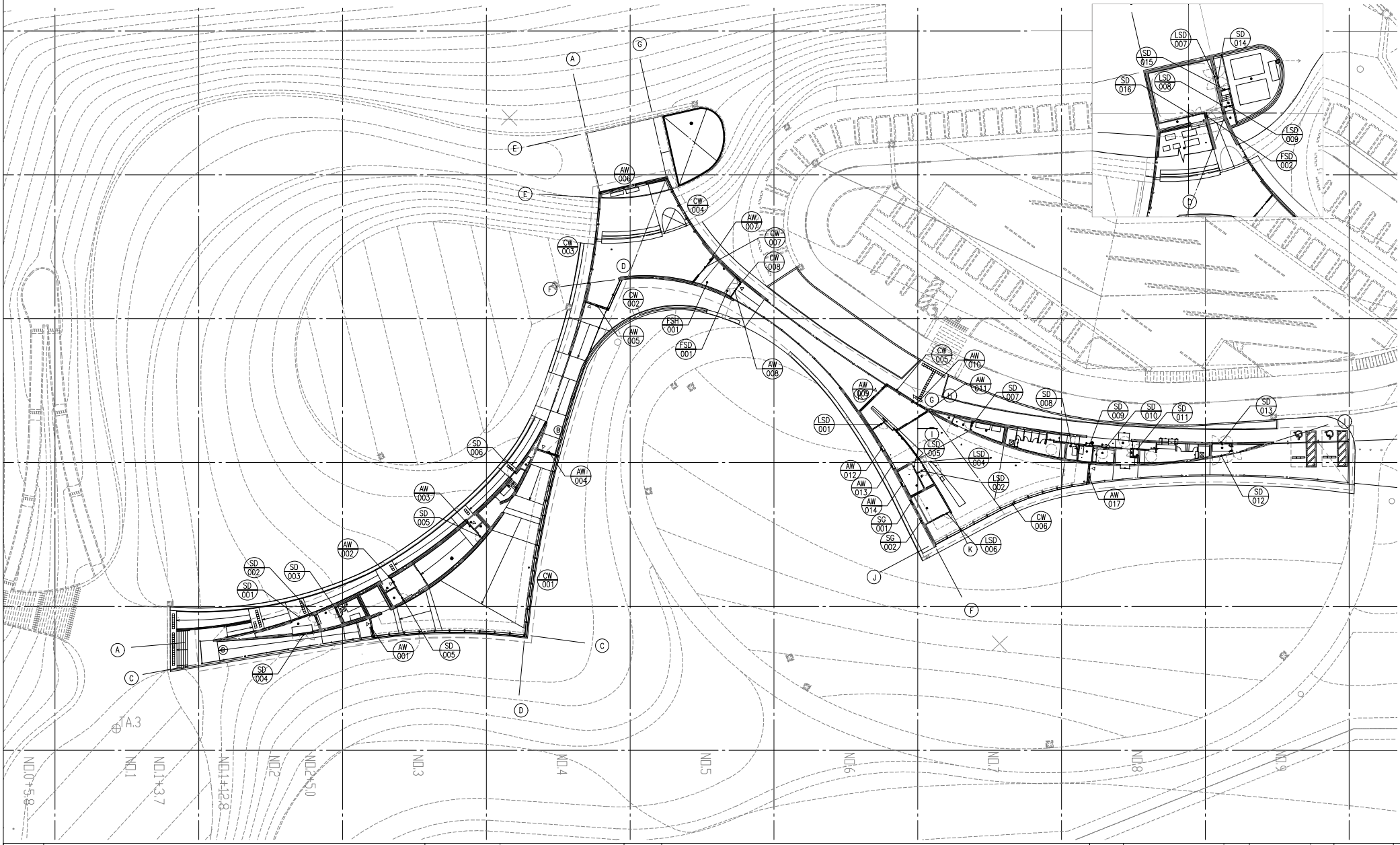

工事名	熊本地震震災ミュージアム体験・展示施設新築実施設計委託	共同企業体名称	o+h・産紘設計JV	代表者	大西麻貴＋百田有希／o+h	〒103-0007 東京都中央区日本橋浜町3-10-1 TEL&FAX:03-6264-9876 一級建築士事務所 東京都知事登録第59514号 一級建築士第367943号 百田有希	図面名	建具キープラン	縮尺	A3 1:500	日付		No.	A-402

階数	1階	1階	1階
記号	CW 001	CW 002	CW 003
室名	展示室2	展示室1	展示室1
数量	1	1	1
形式	FIX	FIX	FIX
性能	–	–	–
姿図	右図	右図	右図
寸法 WXH	姿絵参照	姿絵参照	姿絵参照
扉 見込 材質	– –	– –	– –
扉 框 仕上	– –	– –	– –
枠 見込 材質	71.6 AL	71.6 AL	71.6 AL
枠 見付 仕上	50 AM	50 AM	50 AM
額縁 見込 材質	– –	– –	– –
額縁 見付 仕上	– –	– –	– –
吞樋/下枠 形状 材質	– –	– –	– –
吞樋/下枠 仕上	– –	– –	– –
ガラス 仕様	HS8+A12+HS8 高透過ガラス	HS8+A12+HS8 高透過ガラス	HS8+A12+HS8 高透過ガラス
金物 支持金物等	–	–	–
金物 把手/押板	–	–	–
金物 錠	–	–	–
備考	上下枠：アルミ押出型枠 縦枠：STEBマリオン+St枠 端部縦枠：アルミ押出型枠+AL t=2.0 曲げ枠	上下枠：アルミ押出型枠 縦枠：STEBマリオン+St枠 端部縦枠：アルミ押出型枠+AL t=2.0 曲げ枠	上下枠：アルミ押出型枠 縦枠：STEBマリオン+St枠 端部縦枠：アルミ押出型枠+AL t=2.0 曲げ枠

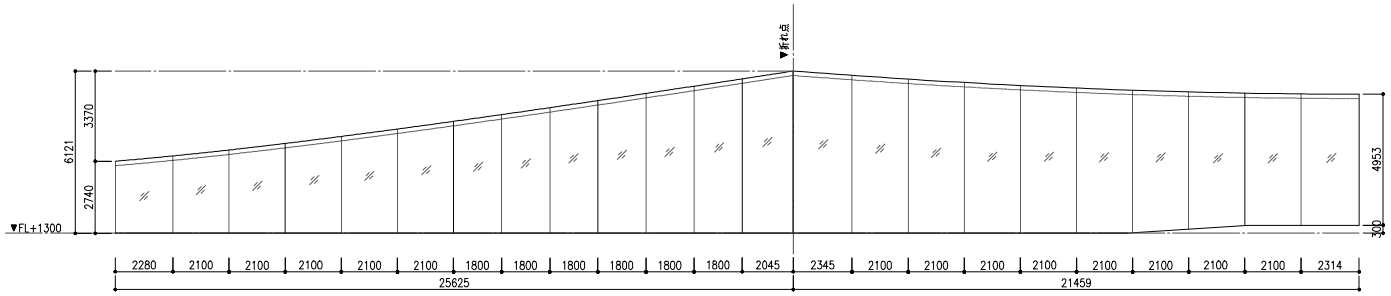

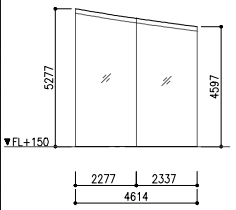

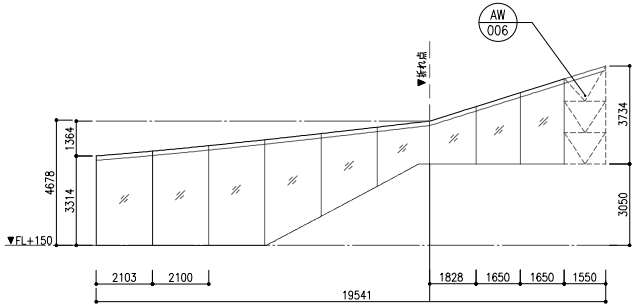

階数	1階	1階	1階
記号	CW 004	CW 005	CW 006
室名	展示室1	受付	企画展示室
数量	1	1	1
形式	FIX	FIX	FIX
性能	–	–	–
姿図	右図	右図	右図
寸法 WXH	姿絵参照	姿絵参照	姿絵参照
扉 見込 材質	– –	– –	– –
扉 框 仕上	– –	– –	– –
枠 見込 材質	71.6 AL	71.6 AL	71.6 AL
枠 見付 仕上	50 AM	50 AM	50 AM
額縁 見込 材質	– –	– –	– –
額縁 見付 仕上	– –	– –	– –
吞樋/下枠 形状 材質	– –	– –	– –
吞樋/下枠 仕上	– –	– –	– –
ガラス 仕様	HS8+A12+HS8 高透過ガラス	HS8+A12+HS8 高透過ガラス	HS8+A12+HS8 高透過ガラス
金物 支持金物等	–	–	–
金物 把手/押板	–	–	–
金物 錠	–	–	–
備考	上下枠：アルミ押出型枠 縦枠：STEBマリオン+St枠 端部縦枠：アルミ押出型枠+AL t=2.0 曲げ枠	上下枠：アルミ押出型枠 縦枠：STEBマリオン+St枠 端部縦枠：アルミ押出型枠+AL t=2.0 曲げ枠	上下枠：アルミ押出型枠 縦枠：STEBマリオン+St枠 端部縦枠：アルミ押出型枠+AL t=2.0 曲げ枠

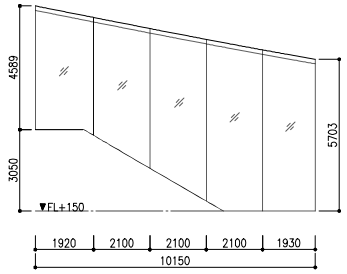

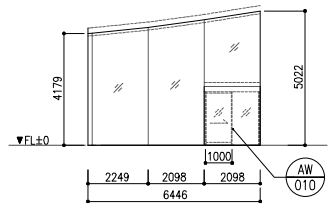

階数	1階	1階	1階
記号	CW 007	CW 008	
室名	風除室	風除室	
数量	1	1	
形式	FIX	FIX	
性能	–	–	
姿図	右図	右図	
寸法 WXH	姿絵参照	姿絵参照	
扉 見込 材質	– –	– –	
扉 框 仕上	– –	– –	
枠 見込 材質	71.6 AL	71.6 AL	
枠 見付 仕上	50 AM	50 AM	
額縁 見込 材質	– –	– –	
額縁 見付 仕上	– –	– –	
吞樋/下枠 形状 材質	– –	– –	
吞樋/下枠 仕上	– –	– –	
ガラス 仕様	HS8+A12+HS8 高透過ガラス	HS8+A12+HS8 高透過ガラス	
金物 支持金物等	–	–	
金物 把手/押板	–	–	
金物 錠	–	–	
備考	上下枠：アルミ押出型枠 縦枠：STEBマリオン+St枠 端部縦枠：アルミ押出型枠+AL t=2.0 曲げ枠	上下枠：アルミ押出型枠 縦枠：STEBマリオン+St枠 端部縦枠：アルミ押出型枠+AL t=2.0 曲げ枠	

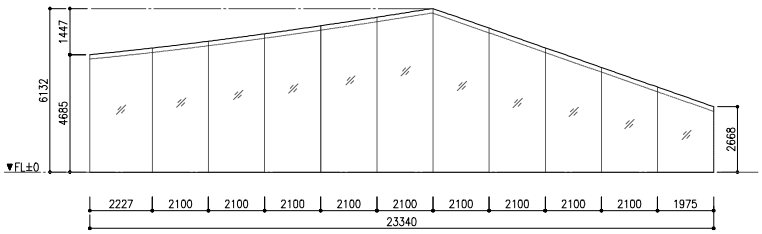

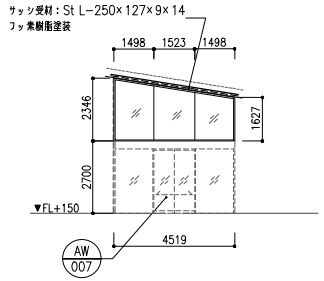

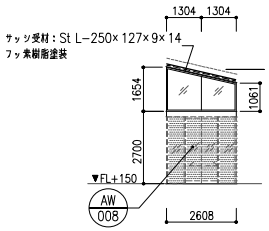

工事名	熊本地震震災ミュージアム体験・展示施設新築実施設計委託	共同企業体名称	o+h・産紘設計JV	代表者	大西麻貴＋百田有希／o+h	〒103-0007 東京都中央区日本橋浜町3-10-1 一級建築士事務所 東京都知事登録第59514号	TEL&FAX:03-6264-9876 一級建築士第367943号 百田有希	図面名	建具表1	縮尺	A3 1:200	日付		No.	A403

階数	1階	1階	1階	1階	1階	1階	1階	1階	1階	1階	1階	1階	1階	1階	1階	1階	1階
記号	AW 001	AW 002	AW 003	AW 004	AW 005	AW 011		AW 012	AW 013	AW 006	AW 007	AW 008	AW 014	AW 015	AW 016	AW 017	SG 001
室名	展示室2	小部屋3-1	展示室3	展示室2	展示室1	受付		事務室	事務室	展示室1	風除室	風除室	館長室兼応接室	館長室兼応接室	作業室兼倉庫	企画展示室	倉庫
数量	1	1	1	1	1	1		1	1	1	1	1	1	1	1	1	1
形式	自動ドア、外倒し	自動ドア	自動ドア	自動ドア、外倒し	自動ドア、外倒し	自動ドア、外倒し		外開き	外開き	外倒し非懸窓	自動ドア	自動ドア	外開き	外開き	外開き	自動ドア＋外倒し非懸窓	ガラリ
性能	–	–	–	–	–	–		–	–	–	–	–	–	–	–	–	–
姿図	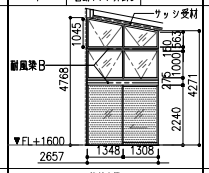	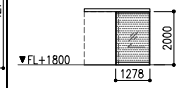	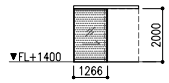	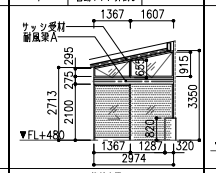	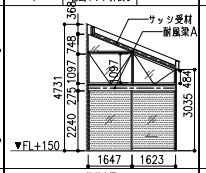	右図	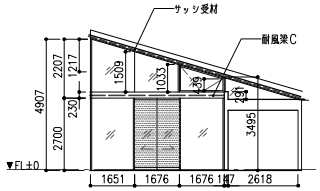	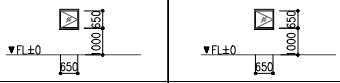		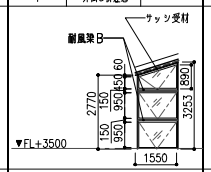	右図	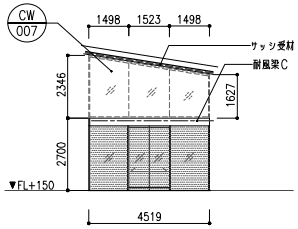	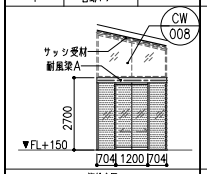				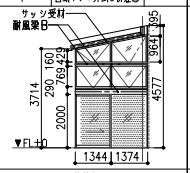	
寸法 WXH	姿絵参照	姿絵参照	姿絵参照	姿絵参照	姿絵参照	姿絵参照		姿絵参照	姿絵参照	姿絵参照	姿絵参照	姿絵参照	姿絵参照	姿絵参照	姿絵参照	姿絵参照	姿絵参照
扉 見込 材質	– / AI	– / AI	– / AI	– / AI	– / AI	– / AI		– / AI	– / AI	– / AI	– / AI	– / AI	– / AI	– / AI	– / AI	– / AI	– / –
扉 框 仕上	– / Alシルバー	– / Alシルバー	– / Alシルバー	– / Alシルバー	– / Alシルバー	– / Alシルバー		25 / Alシルバー	25 / Alシルバー	25 / Alシルバー	– / Alシルバー	– / Alシルバー	25 / Alシルバー	25 / Alシルバー	25 / Alシルバー	– / Alシルバー	– / –
枠 見込 材質	75,135 / AI	135 / AI	135 / AI	75,135 / AI	75,135 / AI	75,135 / AI		75 / AI	75 / AI	75,135 / AI	135 / AI	135 / AI	75 / AI	75 / AI	75 / AI	75,135 / AI	100 / St
枠 見付 仕上	詳細図参照 / Alシルバー	25 / Alシルバー	25 / Alシルバー	詳細図参照 / Alシルバー	詳細図参照 / Alシルバー	詳細図参照 / Alシルバー		40,50,55 / Alシルバー	40,50,55 / Alシルバー	詳細図参照 / Alシルバー	25 / Alシルバー	25 / Alシルバー	40,50,55 / Alシルバー	40,50,55 / Alシルバー	40,50,55 / Alシルバー	詳細図参照 / Alシルバー	25 / F
額縁 見込 材質	– / –	– / –	– / –	– / –	– / –	– / –		– / –	– / –	– / –	– / –	– / –	– / –	– / –	– / –	– / –	– / –
額縁 見付 仕上	– / –	– / –	– / –	– / –	– / –	– / –		– / –	– / –	– / –	– / –	– / –	– / –	– / –	– / –	– / –	– / –
吝嗇/下枠 形状 材質	– / SUS	– / SUS	– / SUS	– / SUS	– / SUS	– / SUS		– / –	– / –	– / SUS	– / SUS	– / –	– / –	– / –	– / –	– / SUS	– / –
吝嗇/下枠 仕上	– / HL	– / HL	– / HL	– / HL	– / HL	– / HL		– / –	– / –	– / HL	– / HL	– / –	– / –	– / –	– / –	– / HL	– / –
ガラス 仕様	特記なき限りFL5+A12+FL5	TP4+A12+TP4	TP4+A12+TP4	特記なき限りFL5+A12+FL5	特記なき限りFL5+A12+FL5	特記なき限りFL5+A12+FL5		FL5+A2+FL5	FL5+A2+FL5	FL5+A2+FL5	TP4+A12+TP4	TP4+A12+TP4	FL5+A2+FL5	FL5+A2+FL5	FL5+A2+FL5	特記なき限りFL5+A12+FL5	–
金物 支持金物等	–	–	–	–	–	–		–	–	–	–	–	–	–	–	–	–
金物 把手/押板	–	–	–	–	–	–		–	–	–	–	–	–	–	–	–	–
金物 錠	–	–	–	–	–	–		–	–	–	–	–	–	–	–	–	–
備考	オペレーター隠蔽タイプ(過負荷防止仕様) 隠し框タイプ 付属金物一式	隠し框タイプ 付属金物一式	隠し框タイプ 付属金物一式	オペレーター隠蔽タイプ(過負荷防止仕様) 隠し框タイプ 付属金物一式	オペレーター隠蔽タイプ(過負荷防止仕様) 隠し框タイプ 付属金物一式	オペレーター隠蔽タイプ 隠し框タイプ 過負荷防止仕様		隠し框タイプ、下枠水切り SUS防虫網 付属金物一式	隠し框タイプ、下枠水切り SUS防虫網 付属金物一式	オペレーター隠蔽タイプ(過負荷防止仕様) 隠し框タイプ 付属金物一式	隠し框タイプ 付属金物一式	隠し框タイプ パニックオープン 付属金物一式	隠し框タイプ、下枠水切り SUS防虫網 付属金物一式	隠し框タイプ、下枠水切り SUS防虫網 付属金物一式	隠し框タイプ、下枠水切り SUS防虫網 付属金物一式	オペレーター隠蔽タイプ 隠し框タイプ 付属金物一式 過負荷防止仕様	SUS防虫網 付属金物一式

階数	1階	1階	1階	1階	1階	1階	1階	1階	1階	1階	1階	1階
記号	AW 009	AW 010	SG 002	SG 003	SG 004	SG 005						
室名	受付	受付	倉庫	更衣室	館長室兼応接室	作業室兼倉庫						
数量	1	1	1	1	1	1						
形式	自動ドア、外倒し	自動ドア	ガラリ	ガラリ	ガラリ	ガラリ						
性能	–	–	–	–	–	–						
姿図	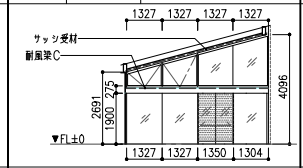	右図	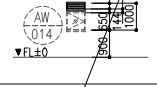									
寸法 WXH	姿絵参照	姿絵参照	姿絵参照	姿絵参照	姿絵参照	姿絵参照						
扉 見込 材質	– / AI	– / AI	– / –	– / –	– / –	– / –						
扉 框 仕上	– / Alシルバー	– / Alシルバー	– / –	– / –	– / –	– / –						
枠 見込 材質	75,135 / AI	135 / AI	100 / St	100 / St	100 / St	100 / St						
枠 見付 仕上	詳細図参照 / Alシルバー	25 / Alシルバー	25 / F	25 / F	25 / F	25 / F						
額縁 見込 材質	– / –	– / –	– / –	– / –	– / –	– / –						
額縁 見付 仕上	– / –	– / –	– / –	– / –	– / –	– / –						
吝嗇/下枠 形状 材質	– / SUS	– / SUS	– / –	– / –	– / –	– / –						
吝嗇/下枠 仕上	– / HL	– / HL	– / –	– / –	– / –	– / –						
ガラス 仕様	特記なき限りFL5+A12+FL5	TP4+A12+TP4	–	–	–	–						
金物 支持金物等	–	–	–	–	–	–						
金物 把手/押板	–	–	–	–	–	–						
金物 錠	–	–	–	–	–	–						
備考	オペレーター隠蔽タイプ 隠し框タイプ 付属金物一式 過負荷防止仕様	隠し框タイプ 付属金物一式	SUS防虫網 付属金物一式	SUS防虫網 付属金物一式	SUS防虫網 付属金物一式	SUS防虫網 付属金物一式						

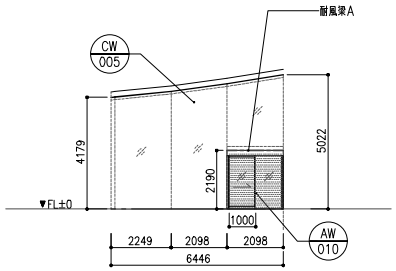

<凡例>

TP4+A12
+TP4

サッシ受材：St L−250×127×9×14
フッ素樹脂塗装

耐風梁A：St L−100×100×10
+St L−150×75×10
フッ素樹脂塗装

耐風梁B：St L−75×75×9
+St L−150×75×10
フッ素樹脂塗装

耐風梁C：St L−200×155×15
+St L−150×75×12
フッ素樹脂塗装

工事名	熊本地震震災ミュージアム体験・展示施設新築実施設計委託	共同企業体名称	o+h・産紘設計JV	代表者	大西麻貴＋百田有希／o+h	〒103-0007 東京都中央区日本橋浜町3-10-1 一級建築士事務所 東京都知事登録第59514号	TEL&FAX:03-6264-9876 一級建築士第367943号 百田有希	図面名	建具表2	縮尺	A3 1:200	日付		No.	A404

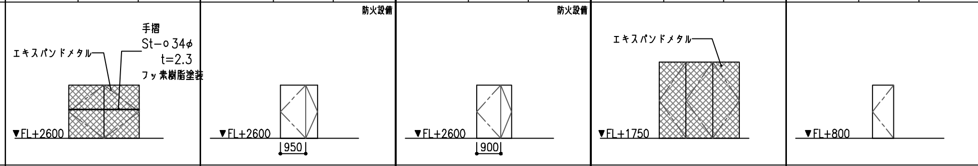

階数	1階		1階		1階		1階		1階	
記号	SD 001		SD 002		SD 003		SD 004		SD 005	
室名	屋外機置き場2		屋外機置き場2		消火ポンプ室		屋外機置き場2		小部屋3-1,2	
数量 / 形式 / 性能	1	両開き / –	1	親子 / SAT	1	親子 / SAT	1	両開き連窓 / –	2	片開き / –
姿図			防火設備		防火設備					
寸法 WXH	W2500×H2000		W1400×H2000		W1300×H2000		W3000×H2850		W800×H2000	
扉 見込 / 材質	詳細図参照	エキスパンドメタル	45	St	45	St	詳細図参照	エキスパンドメタル	45	St
扉 框 / 仕上	詳細図参照	溶融亜鉛メッキ	–	F	–	F	詳細図参照	溶融亜鉛メッキ	–	F
枠 見込 / 材質	150	St	100	St	100	St	150	St	100	St
枠 見付 / 仕上	ツブシ	F	25	F	25	F	ツブシ	F	ツブシ	F
額縁 見込 / 材質	–	–	–	–	–	–	–	–	–	–
額縁 見付 / 仕上	–	–	–	–	–	–	–	–	–	–
沓摺/下枠 形状 / 材質	–	–	–	SUS	–	SUS	–	–	詳細図参照	SUS
沓摺/下枠 仕上	–	–	–	HL	–	HL	–	–	–	HL
ガラス 仕様	–		–		–		–		–	
金物 支持金物等	ロングヒンジ		ピボットヒンジ、DC		ピボットヒンジ、DC		ロングヒンジ		かくし丁番	
金物 把手/押板	–		着脱式グレモンハンドル		着脱式グレモンハンドル		–		–	
金物 錠	本締錠		本締錠		本締錠		本締錠		点検口錠	
備考	丸落し・戸当りゴム・付属金物一式		フランス落し・戸当りゴム・付属金物一式		フランス落し・戸当りゴム・付属金物一式		丸落し・戸当りゴム・付属金物一式		戸当りゴム・付属金物一式	

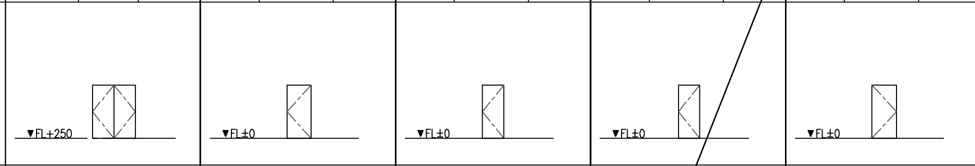

階数	地下1階		1階		1階		1階		1階	
記号	SD 016		LSD 001		LSD 002		LSD 003		LSD 004	
室名	シアター		受付		更衣室		更衣室2		事務室	
数量 / 形式 / 性能	1	両開き / SAT	1	片開き / 不燃	1	片開き / 不燃	1	片開き / –	1	片開き / 不燃
寸法 WXH	W1600×H2000		W900×H2000		W800×H2000		W800×H2000		W916×H2000	
扉 見込 / 材質	45	St	40	St	40	St	40	St	40	St
扉 框 / 仕上	–	F	–	F	–	F	–	F	–	F
枠 見込 / 材質	100	St	100	St	100	St	100	St	100	St
枠 見付 / 仕上	25	F	ツブシ	F	ツブシ	F	ツブシ	F	ツブシ	F
額縁 見込 / 材質	–	–	–	–	–	–	–	–	–	–
額縁 見付 / 仕上	–	–	–	–	–	–	–	–	–	–
沓摺/下枠 形状 / 材質	EG	SUS	–	SUS	–	SUS	–	SUS	–	SUS
沓摺/下枠 仕上	–	HL	–	Fb	–	Fb	–	Fb	–	Fb
ガラス 仕様	–		–		–		–		–	
金物 支持金物等	ピボットヒンジ、DC		ピボットヒンジ、DC		ピボットヒンジ、DC		ピボットヒンジ、DC		ピボットヒンジ、DC	
金物 把手/押板	レバーハンドル		レバーハンドル		レバーハンドル		レバーハンドル		レバーハンドル	
金物 錠	レバーハンドル錠		レバーハンドル錠		レバーハンドル錠		レバーハンドル錠		レバーハンドル錠	
備考	グラスウール充填・丸落し・付属金物一式		付属金物一式・戸当りゴム 常時閉鎖式		付属金物一式・戸当りゴム 常時閉鎖式		付属金物一式・戸当りゴム		付属金物一式・戸当りゴム 常時閉鎖式	

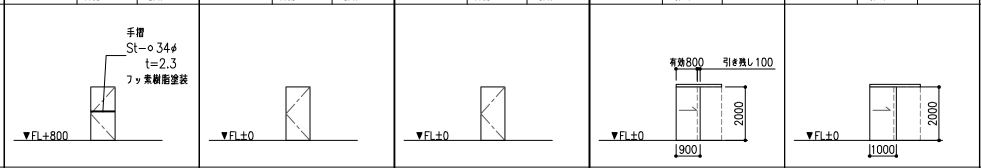

階数	1階		1階		1階		1階		1階	
記号	SD 006		SD 007		SD 008		SD 009		SD 010	
室名	空調機械室2-1		空調機械室3-1		空調機械室3-2		授乳室		W.C.(多機能)	
数量 / 形式 / 性能	1	片開き / SAT	1	片開き / SAT	1	片開き / SAT	1	引き戸 / –	1	引き戸 / –
寸法 WXH	W900×H2000		W900×H2000		W900×H2000		姿絵参照		姿絵参照	
扉 見込 / 材質	45	St	45	St	45	St	50	St	50	St
扉 框 / 仕上	–	F	–	F	–	F	–	F	–	F
枠 見込 / 材質	100	St	100	St	100	St	130	St	130	St
枠 見付 / 仕上	ツブシ	F	ツブシ	F	ツブシ	F	詳細図参照	F	詳細図参照	F
額縁 見込 / 材質	–	–	–	–	–	–	–	–	–	–
額縁 見付 / 仕上	–	–	–	–	–	–	–	–	–	–
沓摺/下枠 形状 / 材質	詳細図参照	SUS	詳細図参照	SUS	詳細図参照	SUS	–	–	–	–
沓摺/下枠 仕上	–	HL	–	HL	–	HL	–	–	–	–
ガラス 仕様	–		–		–		–		–	
金物 支持金物等	ピボットヒンジ、DC		ピボットヒンジ、DC		ピボットヒンジ、DC		ハンガーレール、ガイドローラー		ハンガーレール、ガイドローラー	
金物 把手/押板	着脱式グレモンハンドル		着脱式グレモンハンドル		着脱式グレモンハンドル		引き棒		引き棒	
金物 錠	本締錠		本締錠		本締錠		表示錠		表示錠	
備考	グラスウール充填・付属金物一式		グラスウール充填・付属金物一式		グラスウール充填・付属金物一式		チューブラ錠、戸当りゴム、付属金物一式		チューブラ錠、戸当りゴム、付属金物一式	

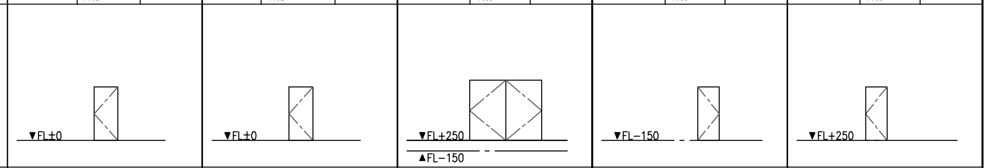

階数	1階		1階		地下1階		地下1階		地下1階	
記号	LSD 005		LSD 006		LSD 007		LSD 008		LSD 009	
室名	館長室兼応接室		MTGスペース		シアター		シアター		通路	
数量 / 形式 / 性能	1	片開き / –	1	片開き / 不燃	1	両開き / –	1	片開き / –	1	片開き / –
寸法 WXH	W887×H2000		W900×H2000		W2700×H2000		W800×H2000		W800×H2000	
扉 見込 / 材質	40	St	40	St	40	St	40	St	40	St
扉 框 / 仕上	–	F	–	F	–	F	–	F	–	F
枠 見込 / 材質	100	St	100	St	100	St	100	St	100	St
枠 見付 / 仕上	ツブシ	F	ツブシ	F	ツブシ	F	ツブシ	F	ツブシ	F
額縁 見込 / 材質	–	–	–	–	–	–	–	–	–	–
額縁 見付 / 仕上	–	–	–	–	–	–	–	–	–	–
沓摺/下枠 形状 / 材質	–	SUS	–	SUS	–	SUS	–	SUS	–	SUS
沓摺/下枠 仕上	–	Fb	–	Fb	–	HL	–	Fb	–	Fb
ガラス 仕様	–		–		–		–		–	
金物 支持金物等	ピボットヒンジ、DC		ピボットヒンジ、DC		ピボットヒンジ、DC		ピボットヒンジ、DC		ピボットヒンジ、DC	
金物 把手/押板	レバーハンドル		レバーハンドル		ケースハンドル		ケースハンドル		レバーハンドル	
金物 錠	レバーハンドル錠		レバーハンドル錠		本締錠		本締錠		レバーハンドル錠	
備考	付属金物一式・戸当りゴム		付属金物一式・戸当りゴム 常時閉鎖式		付属金物一式・フランス落とし		付属金物一式・戸当りゴム		付属金物一式・戸当りゴム	

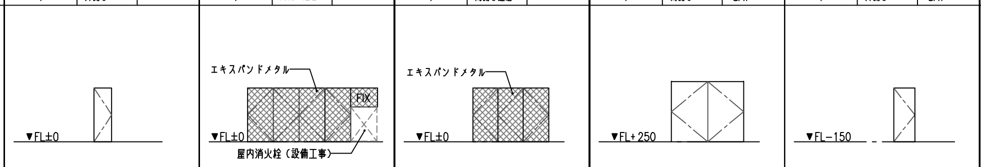

階数	1階		1階		1階		地下1階		地下1階	
記号	SD 011		SD 012		SD 013		SD 014		SD 015	
室名	SK		屋外機置場3		屋外機置場3		屋外機置場1		通路	
数量 / 形式 / 性能	1	片開き / –	1	両開き連窓 / –	1	両開き連窓 / –	1	両開き / SAT	1	片開き / SAT
寸法 WXH	W650×H2000		W4860×H2000		W2838×H2000		W2700×H2250		W800×H2000	
扉 見込 / 材質	45	St	詳細図参照	エキスパンドメタル	詳細図参照	エキスパンドメタル	45	St	45	St
扉 框 / 仕上	–	F	詳細図参照	溶融亜鉛メッキ	詳細図参照	溶融亜鉛メッキ	–	F	–	F
枠 見込 / 材質	100	St	150	St	150	St	100	St	100	St
枠 見付 / 仕上	ツブシ	F	ツブシ	F	ツブシ	F	ツブシ	F	ツブシ	F
額縁 見込 / 材質	–	–	–	–	–	–	–	–	–	–
額縁 見付 / 仕上	–	–	–	–	–	–	–	–	–	–
沓摺/下枠 形状 / 材質	詳細図参照	SUS	–	–	–	–	DG	SUS	DG	SUS
沓摺/下枠 仕上	–	HL	–	–	–	–	–	HL	–	HL
ガラス 仕様	–		–		–		–		–	
金物 支持金物等	かくし丁番		ロングヒンジ		ロングヒンジ		ピボットヒンジ、DC		ピボットヒンジ、DC	
金物 把手/押板	–		–		–		着脱式グレモンハンドル		レバーハンドル	
金物 錠	点検口錠		本締錠		本締錠		本締錠		レバーハンドル錠	
備考	付属金物一式		丸落し・戸当りゴム・付属金物一式		丸落し・戸当りゴム・付属金物一式		グラスウール充填・丸落し・付属金物一式		グラスウール充填・丸落し・付属金物一式	

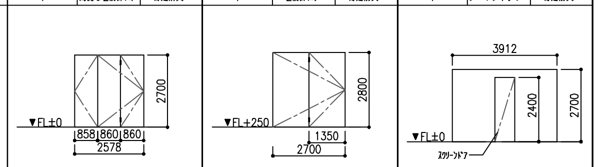

階数	1階		1階		1階	
記号	FSD 001		FSD 002		FSH 001	
室名	風除室		シアター		風除室	
数量 / 形式 / 性能	1	両開き2枚折れ戸 / 特定防火	1	2枚折れ戸 / 特定防火	1	シートシャッター / 特定防火
寸法 WXH	姿絵参照		姿絵参照		W3912×H2700	
扉 見込 / 材質	40	St	40	St	40	樹脂コーティング耐熱ガラスクロス
扉 框 / 仕上	–	F	–	F	–	–
枠 見込 / 材質	60	St Fb、St-L	60	St Fb、St-L	60	St
枠 見付 / 仕上	–	F	–	F	–	F
額縁 見込 / 材質	–	–	–	–	–	–
額縁 見付 / 仕上	–	–	–	–	–	–
沓摺/下枠 形状 / 材質	Fb	SUS	Fb	SUS	Fb	SUS
沓摺/下枠 仕上	–	Fb	–	Fb	–	HL
ガラス 仕様	–		–		–	
金物 支持金物等	オートヒンジ		オートヒンジ		–	
金物 把手/押板	掘り込み引手		掘り込み引手		–	
金物 錠	–		–		–	
備考	煙感連動、随時閉鎖式 付属金物一式、詳細図参照		煙感連動、随時閉鎖式 付属金物一式、詳細図参照		電動式、ガイドレール、シャッターケース(天井内納まり)、付属金物一式	

工事名	熊本地震震災ミュージアム体験・展示施設新築実施設計委託	共同企業体名称	o+h・産紘設計JV	代表者	大西麻貴＋百田有希/o+h	〒103-0007 東京都中央区日本橋浜町3-10-1 TEL&FAX:03-6264-9876 一級建築士事務所 東京都知事登録第59514号 一級建築士第367943号 百田有希	図面名	建具表3	縮尺	A3 1:200	日付		No.	A405

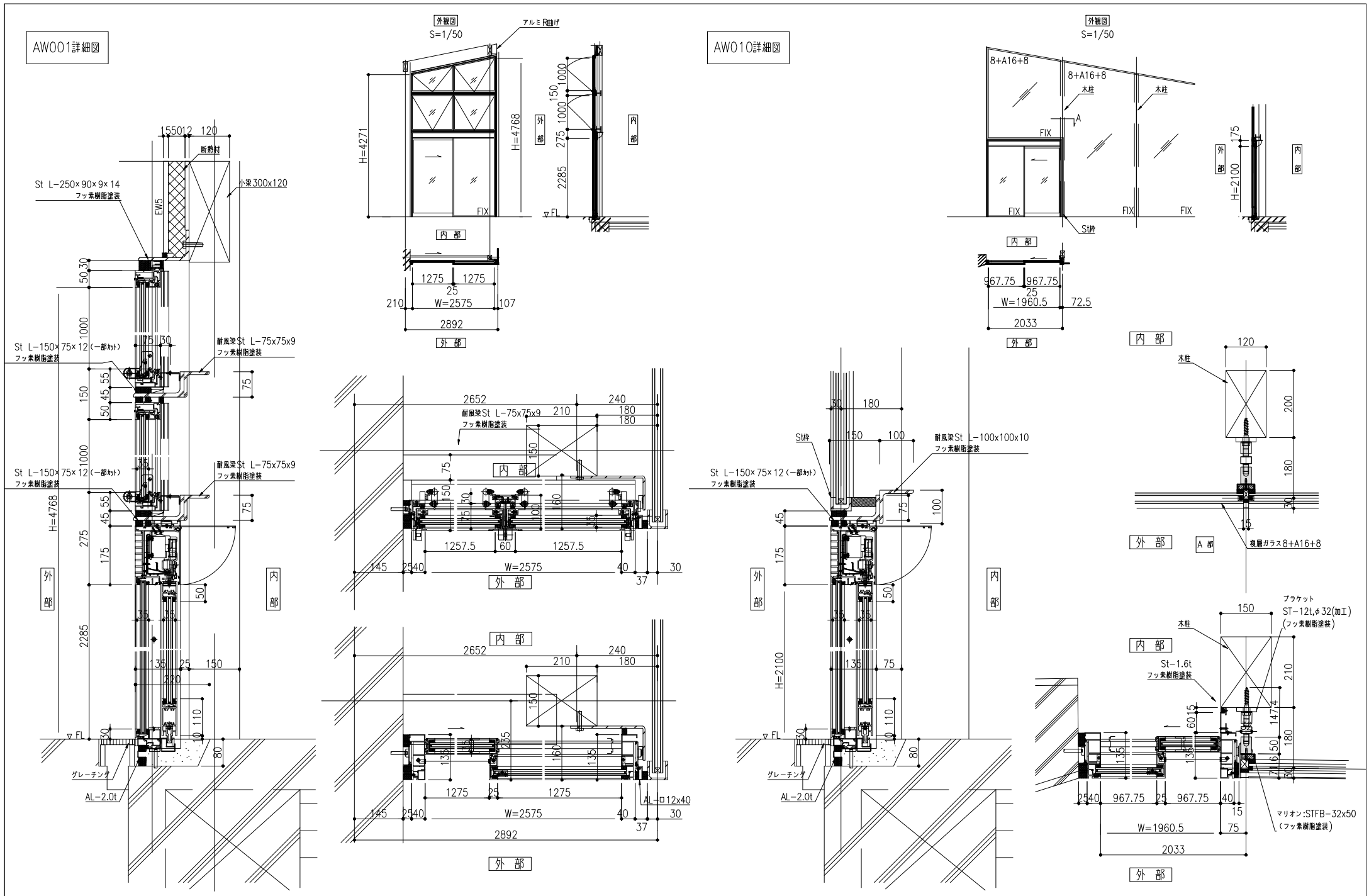

工事名	熊本地震震災ミュージアム体験・展示施設新築実施設計委託	共同企業体名称	o+h・産紘設計JV	代表者	大西麻貴＋百田有希／o+h	〒103-0007 東京都中央区日本橋浜町3-10-1 一級建築士事務所 東京都知事登録第59514号 TEL&FAX:03-6264-9876 一級建築士第367943号 百田有希	図面名	建具詳細図1	縮尺	A3 1:10, 1:50	日付		No. A406

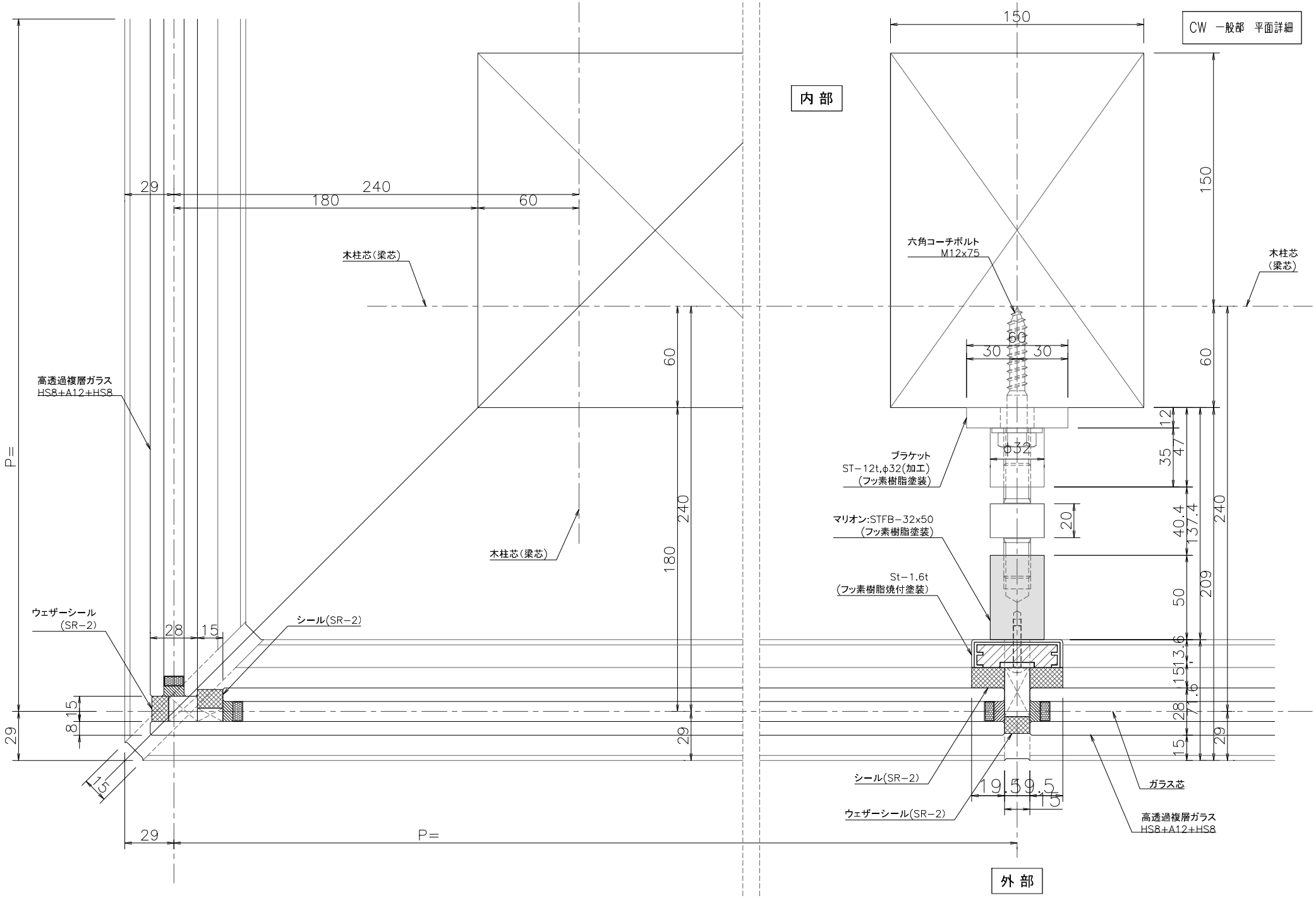

工事名	熊本地震震災ミュージアム体験・展示施設新築実施設計委託	共同企業体名称	o+h・産紘設計JV	代表者	大西麻貴＋百田有希／o+h	〒103-0007 東京都中央区日本橋浜町3-10-1 TEL&FAX:03-6264-9876 一級建築士事務所 東京都知事登録第59514号 一級建築士第367943号 百田有希	図面名	建具詳細図2	縮尺	A3 1:2	日付		No. A407

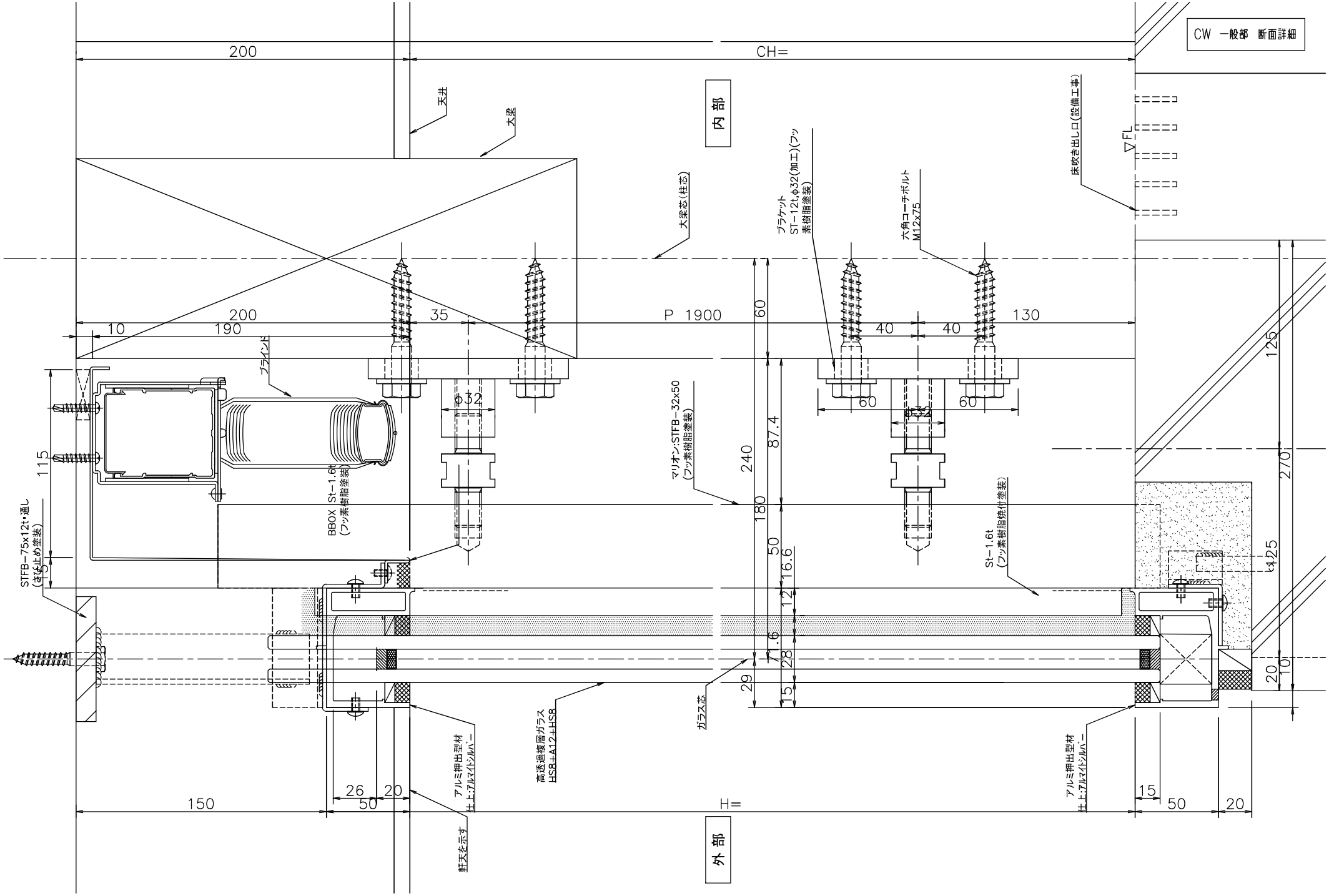

工事名	熊本地震震災ミュージアム体験・展示施設新築実施設計委託	共同企業体名称	o+h・産紘設計JV	代表者	大西麻貴＋百田有希／o+h	〒103-0007 東京都中央区日本橋浜町3-10-1 一級建築士事務所 東京都知事登録第59514号	TEL&FAX:03-6264-9876 一級建築士第367943号 百田有希	図面名	建具詳細図3	縮尺	A3 1:2	日付		No. A408

CW 端部断面詳細（RC壁取り合い）

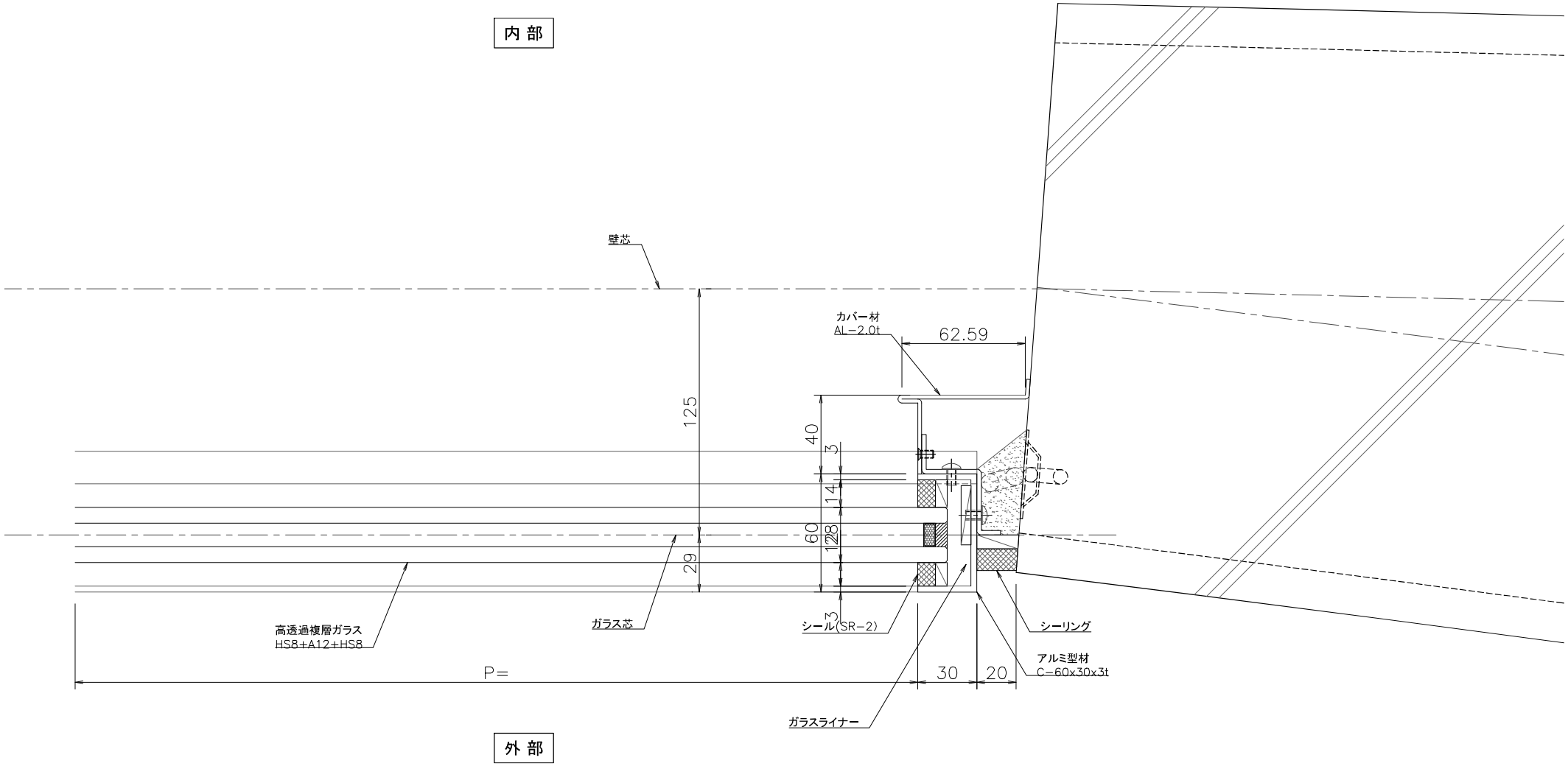

工事名	熊本地震震災ミュージアム体験・展示施設新築実施設計委託	共同企業体名称	o+h・産総設計JV	代表者	大西麻貴＋百田有希／o+h	〒103-0007 東京都中央区日本橋浜町3-10-1 TEL&FAX:03-6264-9876 一級建築士事務所 東京都知事登録第59514号 一級建築士第367943号 百田有希	図面名	建具詳細図4	縮尺	A3 1:2	日付		No. A409

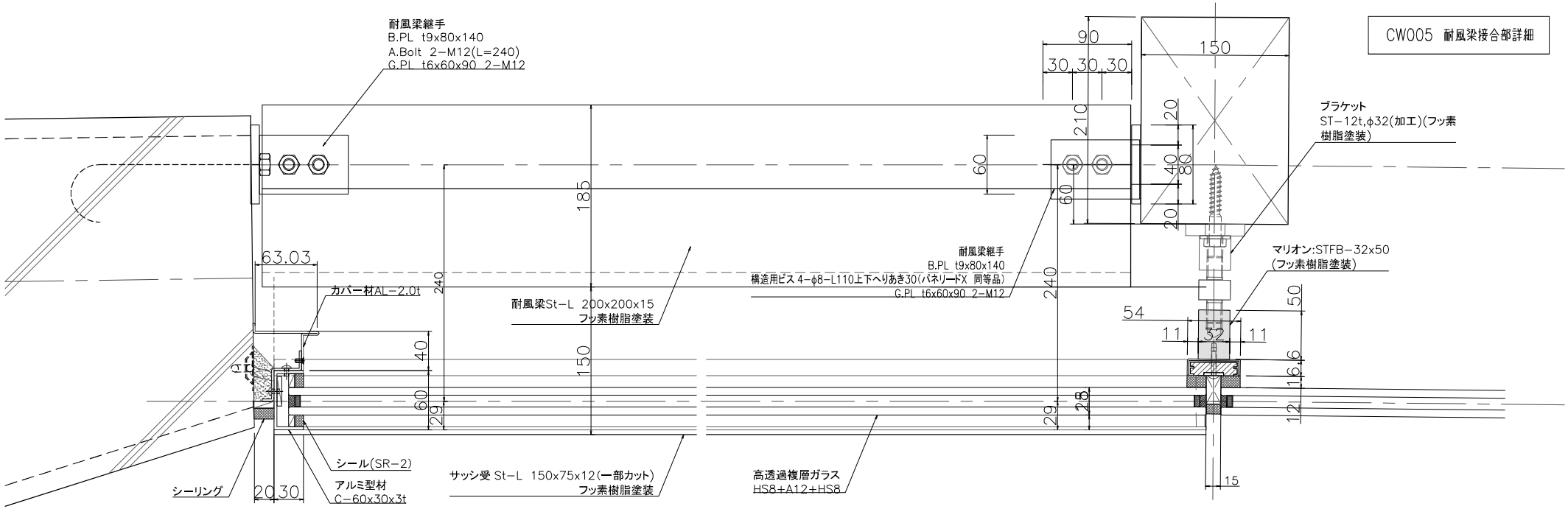

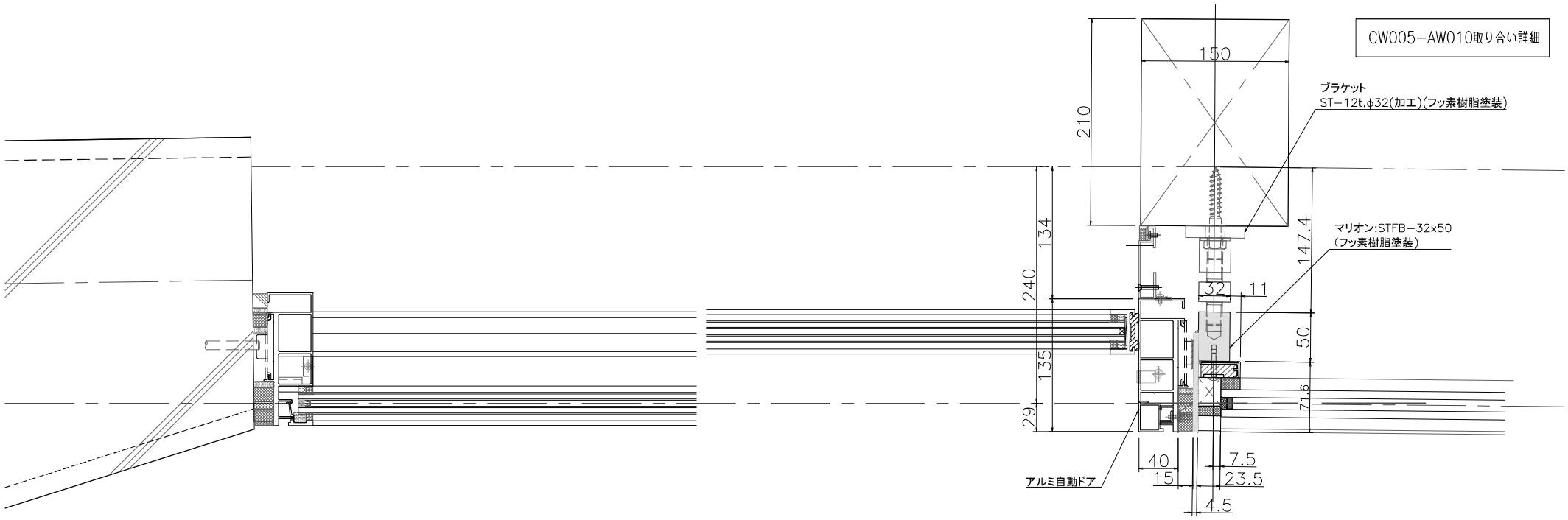

工事名	熊本地震震災ミュージアム体験・展示施設新築実施設計委託	共同企業体名称	o+h・産紘設計JV	代表者	大西麻貴＋百田有希／o+h	〒103-0007 東京都中央区日本橋浜町3-10-1 TEL&FAX:03-6264-9876 一級建築士事務所 東京都知事登録第59514号 一級建築士第367943号 百田有希	図面名	建具詳細図5	縮尺	A3 1:4	日付		No. A410

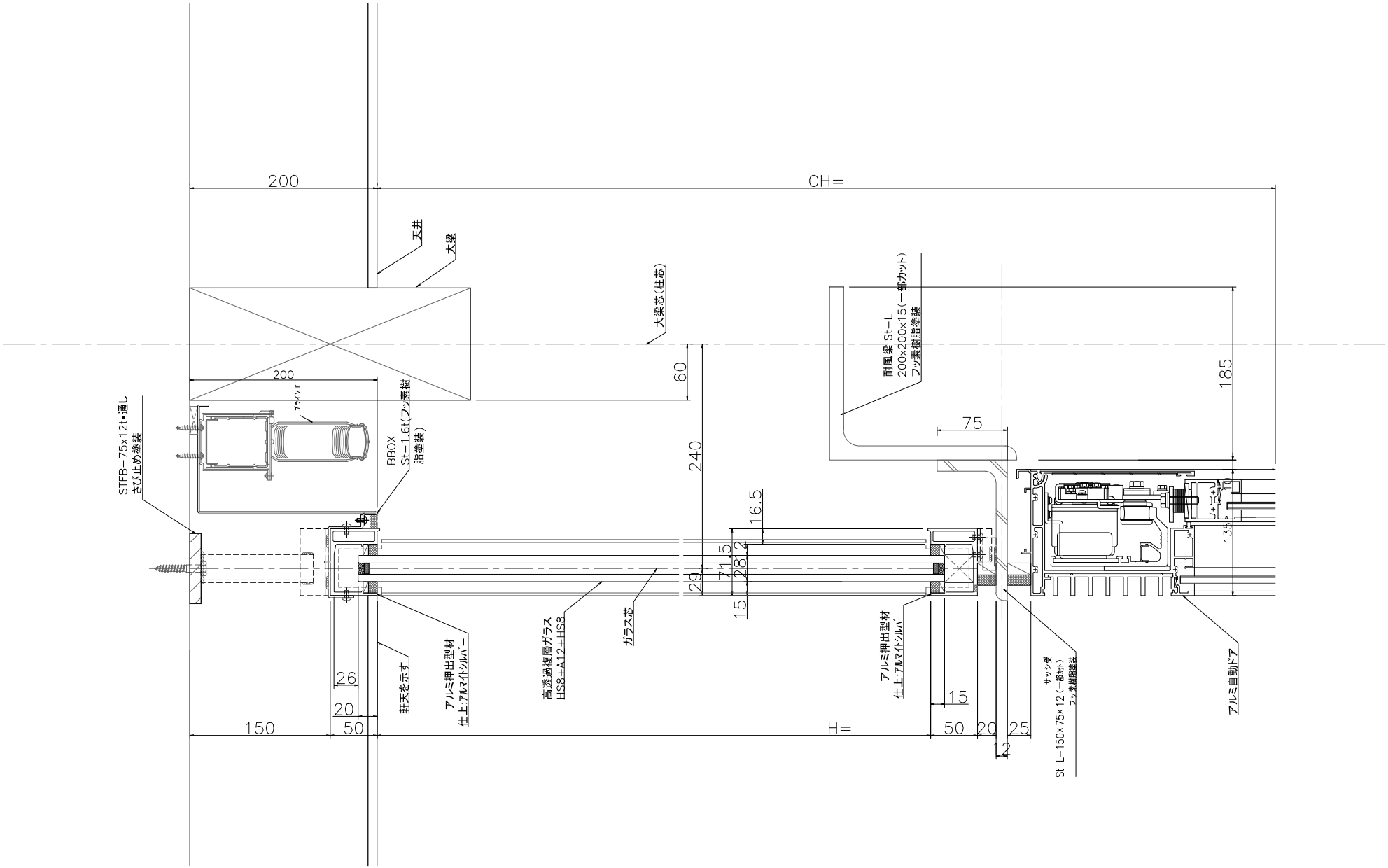

工事名	熊本地震震災ミュージアム体験・展示施設新築実施設計委託	共同企業体名称	o+h・産紘設計JV	代表者	大西麻貴＋百田有希／o+h	〒103-0007 東京都中央区日本橋浜町3-10-1 TEL&FAX:03-6264-9876 一級建築士事務所 東京都知事登録第59514号 一級建築士第367943号 百田有希	図面名	建具詳細図6	縮尺	A3 1:4	日付		No. A411

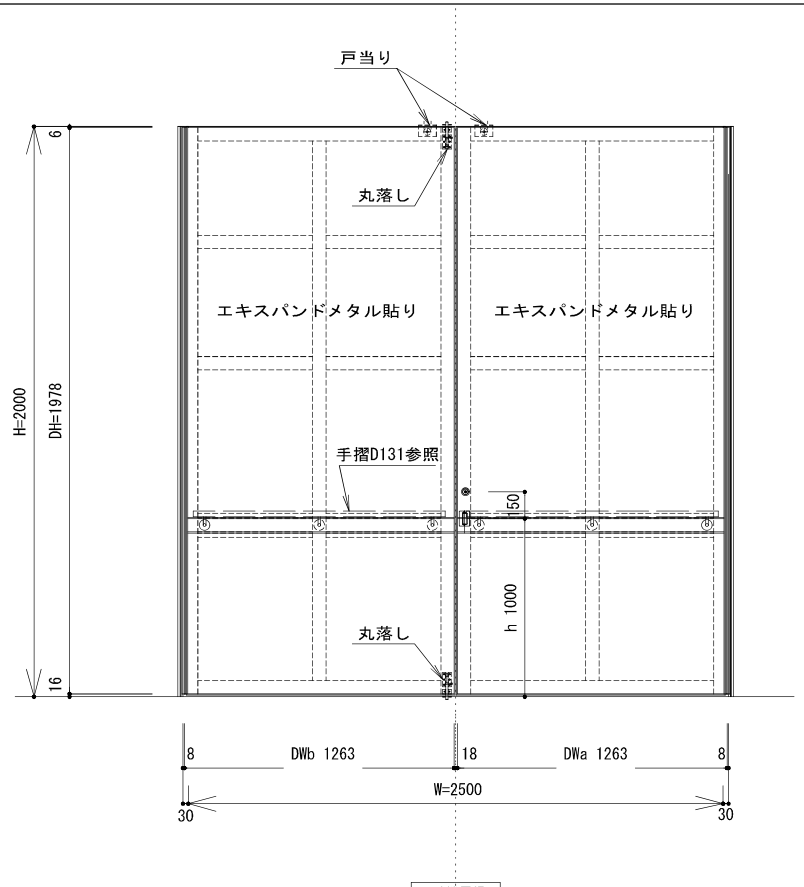

符号	数量	仕上		枠形状
SD 002	1	枠: フッ素樹脂塗装		S・T・SAT・PAT
		扉: フッ素樹脂塗装		特防・防火・敷

金具品名	単位数量	備考
堀込引手	1	SUS製
本締錠	1	SUS製、BS/51、ｼﾘﾝﾀﾞｰﾏｽﾀｰｷｰ
ロングヒンジ	2	重量用
丸落し	2	L=150程度
丸落し坪	2	SUS製
戸当りゴム	2	

屋外機置場2

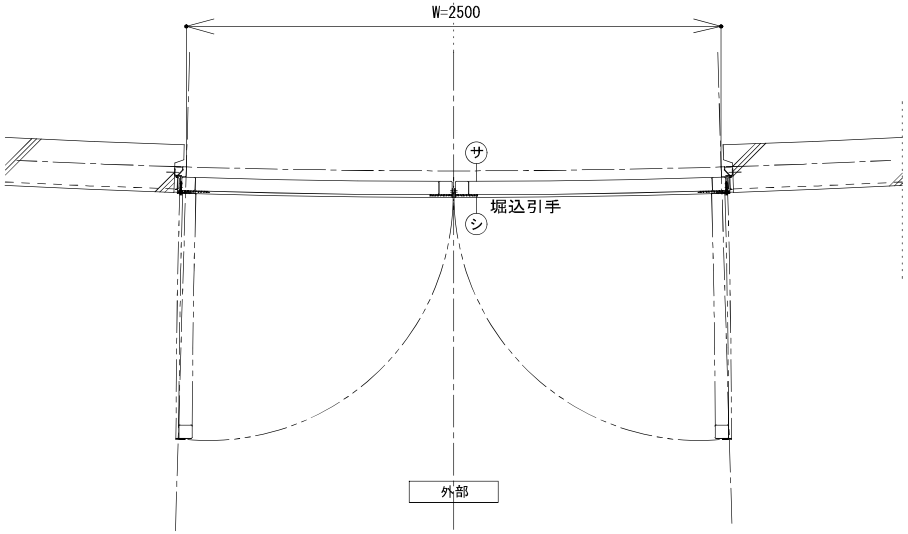

工事名	熊本地震震災ミュージアム体験・展示施設新築実施設計委託	共同企業体名称	o+h・産紘設計JV	代表者	大西麻貴＋百田有希／o+h	〒103-0007 東京都中央区日本橋浜町3-10-1 TEL&FAX:03-6264-9876 一級建築士事務所 東京都知事登録第59514号 一級建築士第367943号 百田有希	図面名	建具詳細図7	縮尺	A3 1:30	日付		No. A412

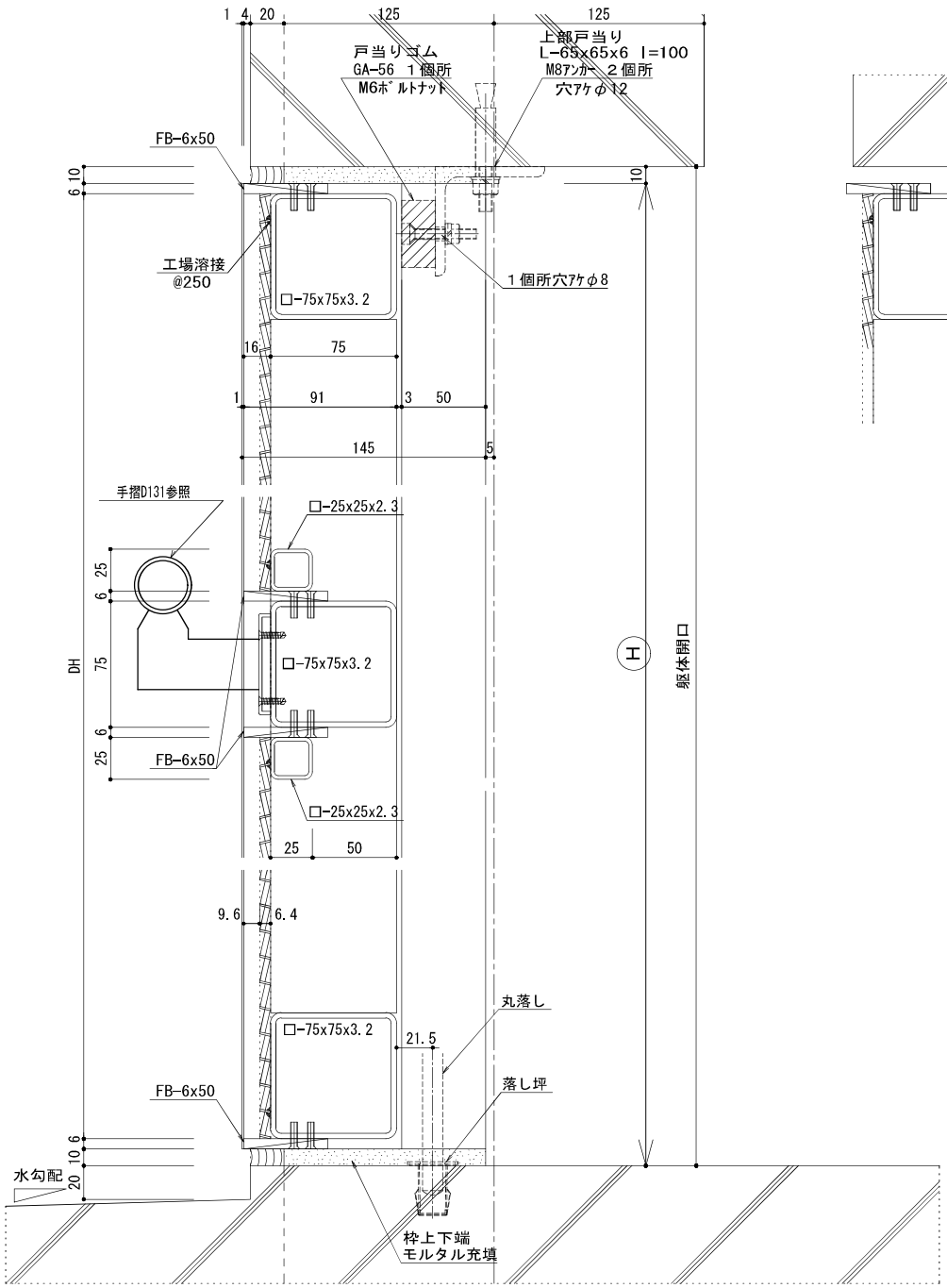

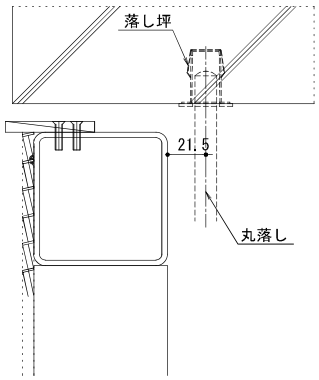

上部丸落し部詳細図

工事名	熊本地震震災ミュージアム体験・展示施設新築実施設計委託	共同企業体名称	o+h・産紘設計JV	代表者	大西麻貴＋百田有希／o+h	〒103-0007 東京都中央区日本橋浜町3-10-1 TEL&FAX:03-6264-9876 一級建築士事務所 東京都知事登録第59514号 一級建築士第367943号 百田有希	図面名	建具詳細図8	縮尺	A3 1:3	日付		No. A413

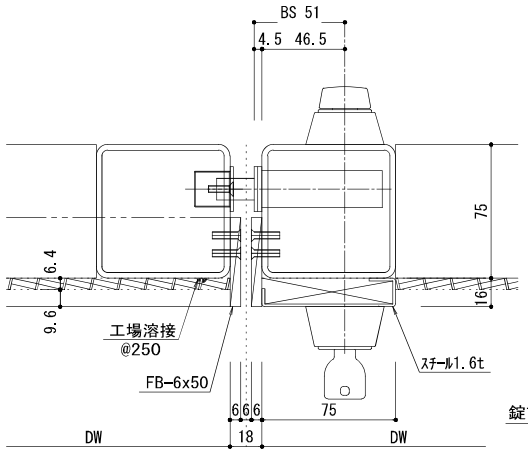

錠前部詳細図

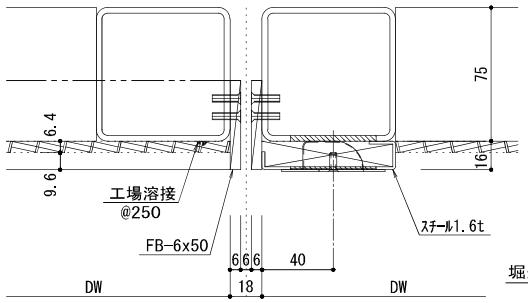

堀込引手部詳細図

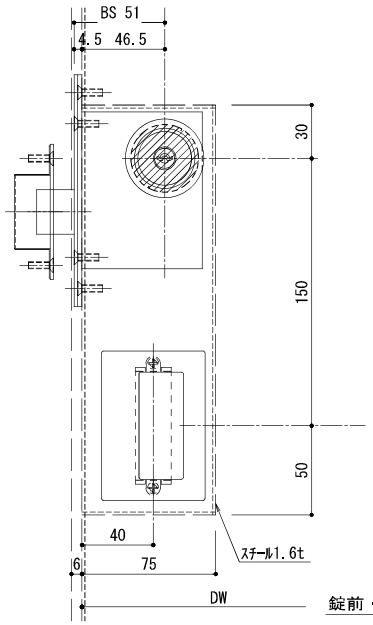

錠前・堀込引手部姿図

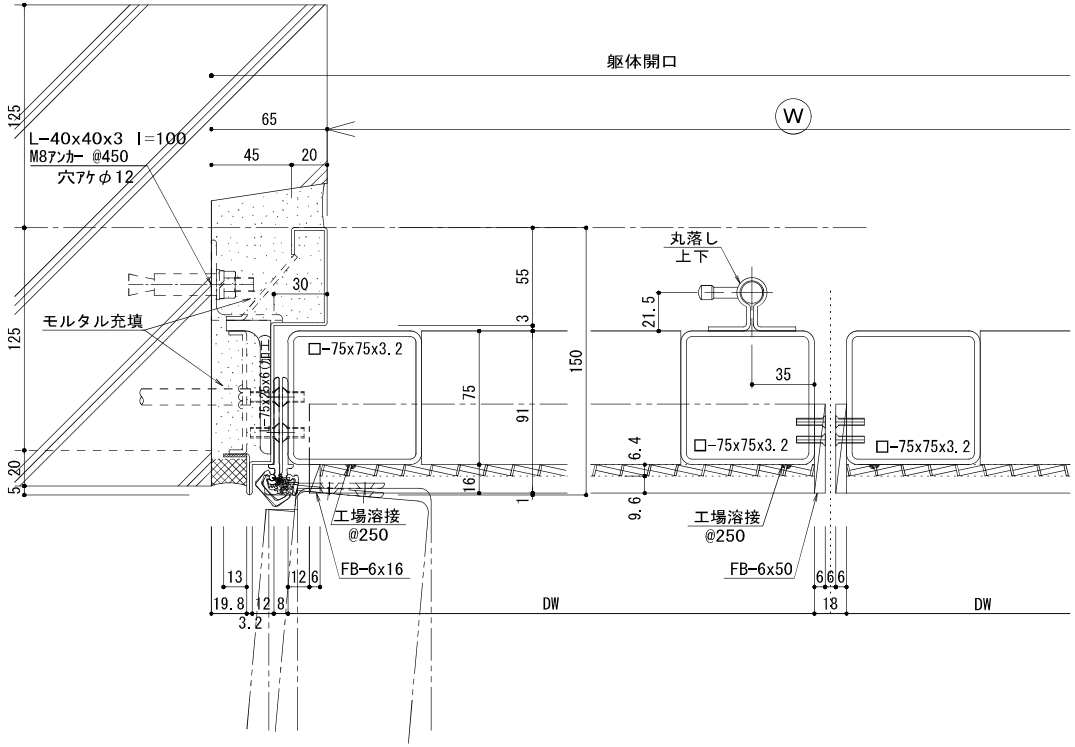

工事名	熊本地震震災ミュージアム体験・展示施設新築実施設計委託	共同企業体名称	o+h・産紘設計JV	代表者	大西麻貴＋百田有希／o+h	〒103-0007 東京都中央区日本橋浜町3-10-1 一級建築士事務所 東京都知事登録第59514号	TEL&FAX:03-6264-9876 一級建築士第367943号 百田有希	図面名	建具詳細図9	縮尺	A3 1:3	日付	No. A414

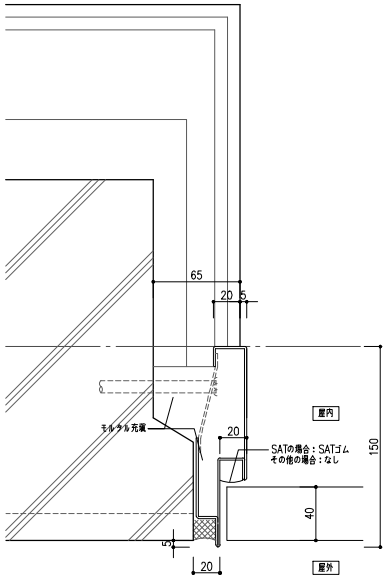

SD−RC取り合い平面図

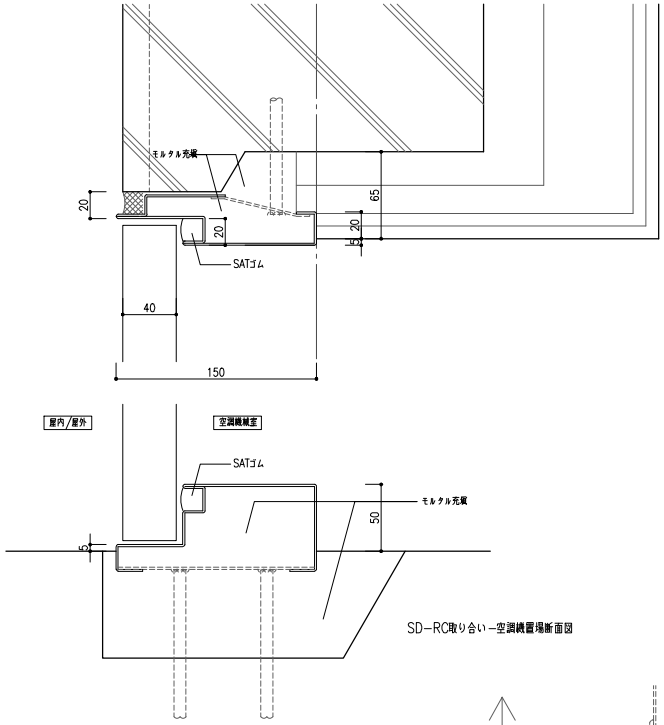

SD−RC取り合い−空調機置場断面図

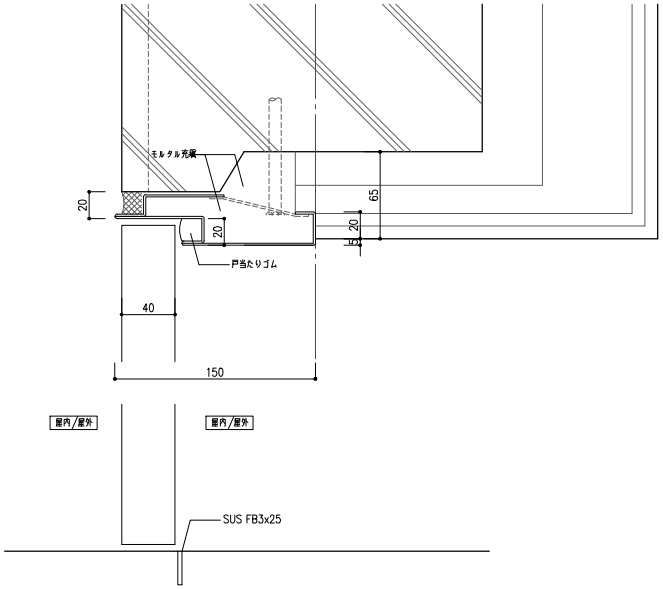

SD−RC取り合い−屋内屋内または屋外屋外断面図

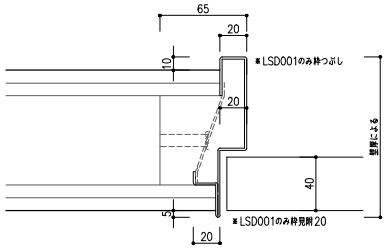

SD,LSD−LGS取り合い平面図

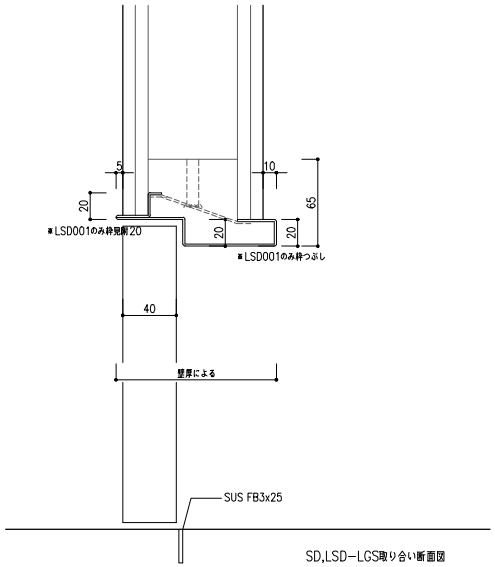

SD,LSD−LGS取り合い断面図

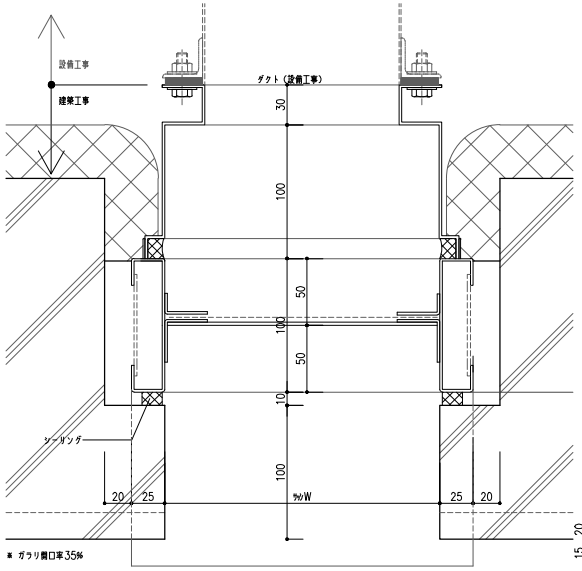

SG−RC取合い 平面図

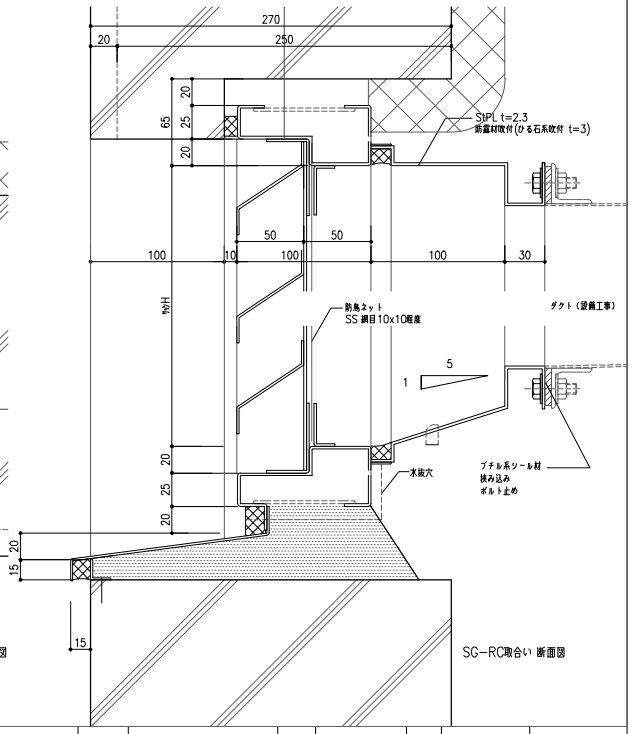

SG−RC取合い 断面図

工事名	熊本地震震災ミュージアム体験・展示施設新築実施設計委託	共同企業体名称	o+h・産紘設計JV	代表者	大西麻貴＋百田有希／o＋h	〒103-0007 東京都中央区日本橋浜町3-10-1 一級建築士事務所 東京都知事登録第59514号	TEL&FAX:03-6264-9876 一級建築士第367943号 百田有希	図面名	建具詳細図10	縮尺	A3 1/4	日付		No. A415

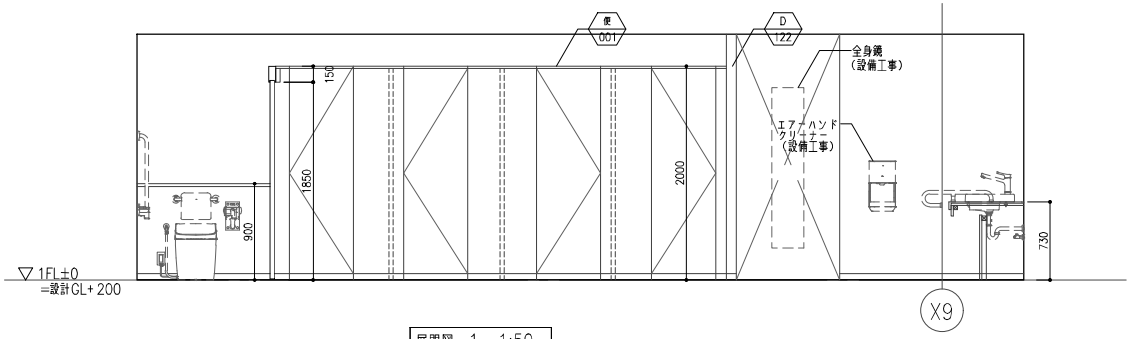

展開図－1　1:50

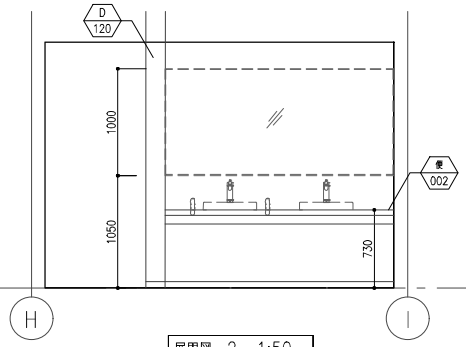

展開図－2　1:50

展開図－3　1:50

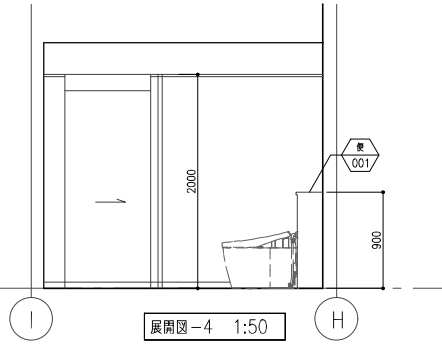

展開図－4　1:50

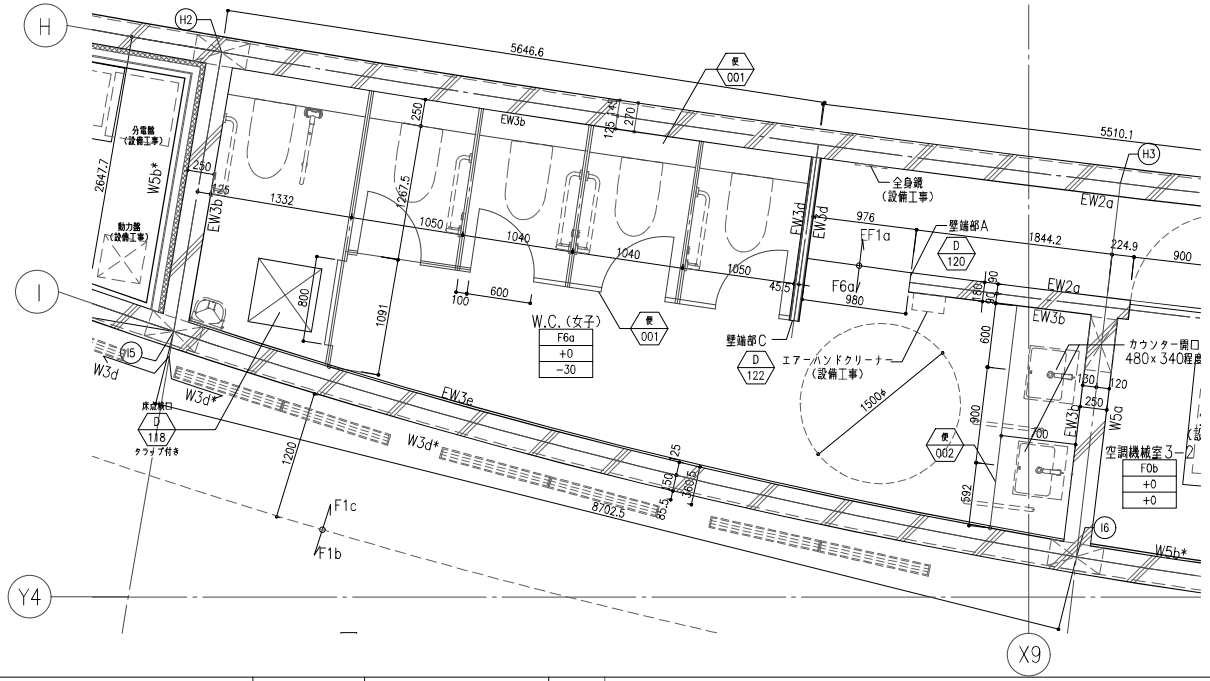

WC（女子）平面詳細図　1:50

工事名	熊本地震震災ミュージアム体験・展示施設新築実施設計委託	共同企業体名称	o+h・産総設計JV	代表者	大西麻貴＋百田有希／o+h	〒103-0007　東京都中央区日本橋浜町3-10-1 一級建築士事務所　東京都知事登録第59514号	TEL&FAX:03-6264-9876 一級建築士第367943号　百田有希	図面名	トイレ詳細図1	縮尺	A3　1/50	日付		No.	A501

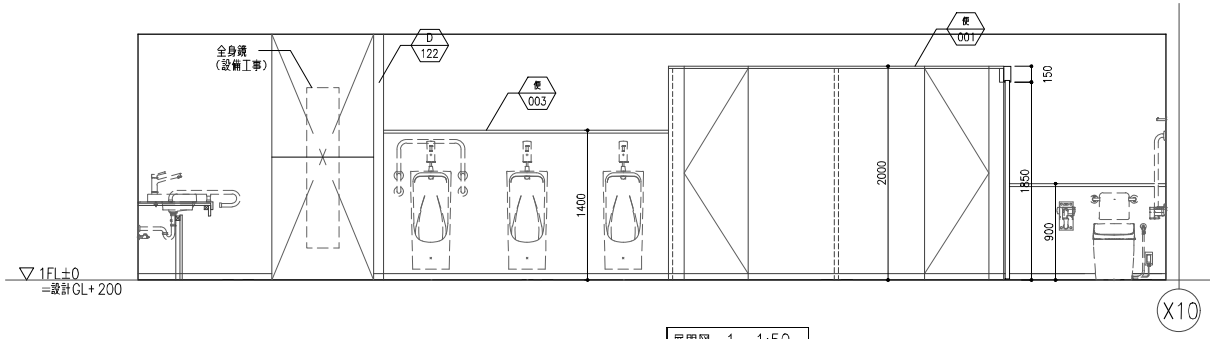

展開図－1　1:50

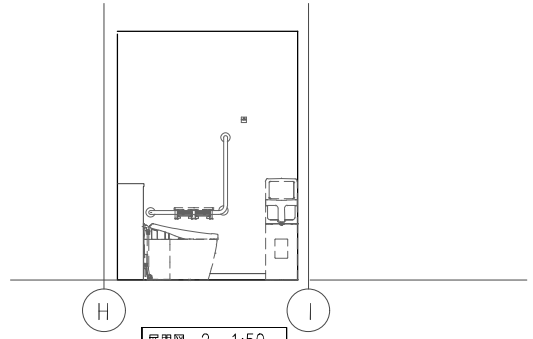

展開図－2　1:50

展開図－3　1:50

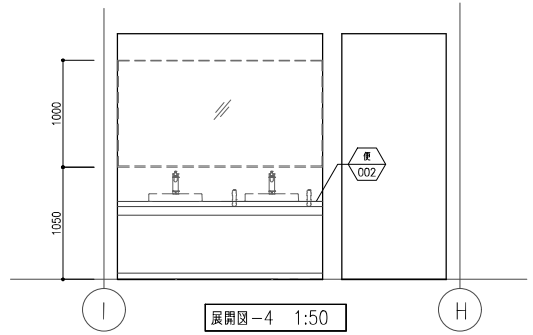

展開図－4　1:50

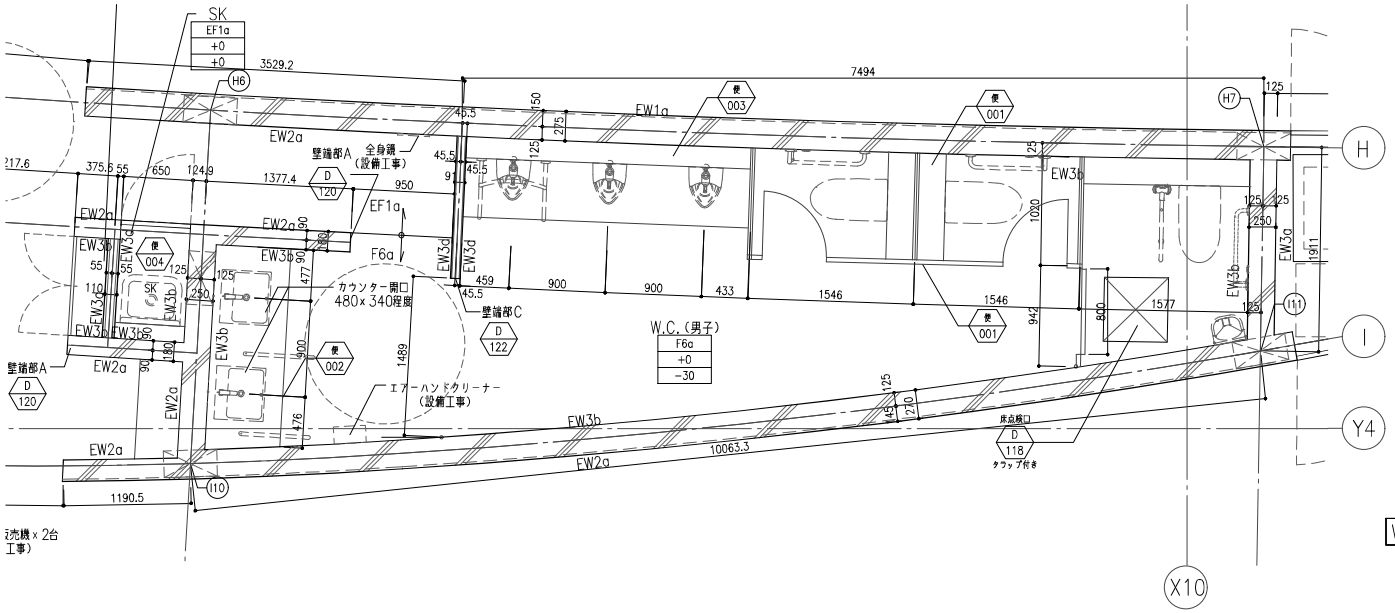

WC（男子）平面詳細図　1:50

工事名	熊本地震震災ミュージアム体験・展示施設新築実施設計委託	共同企業体名称	o+h・産総設計JV	代表者	大西麻貴＋百田有希／o+h	〒103-0007　東京都中央区日本橋浜町3-10-1 一級建築士事務所　東京都知事登録第59514号	TEL&FAX:03-6264-0876 一級建築士第367943号　百田有希	図面名	トイレ詳細図2	縮尺	A3　1/50	日付		No.	A502

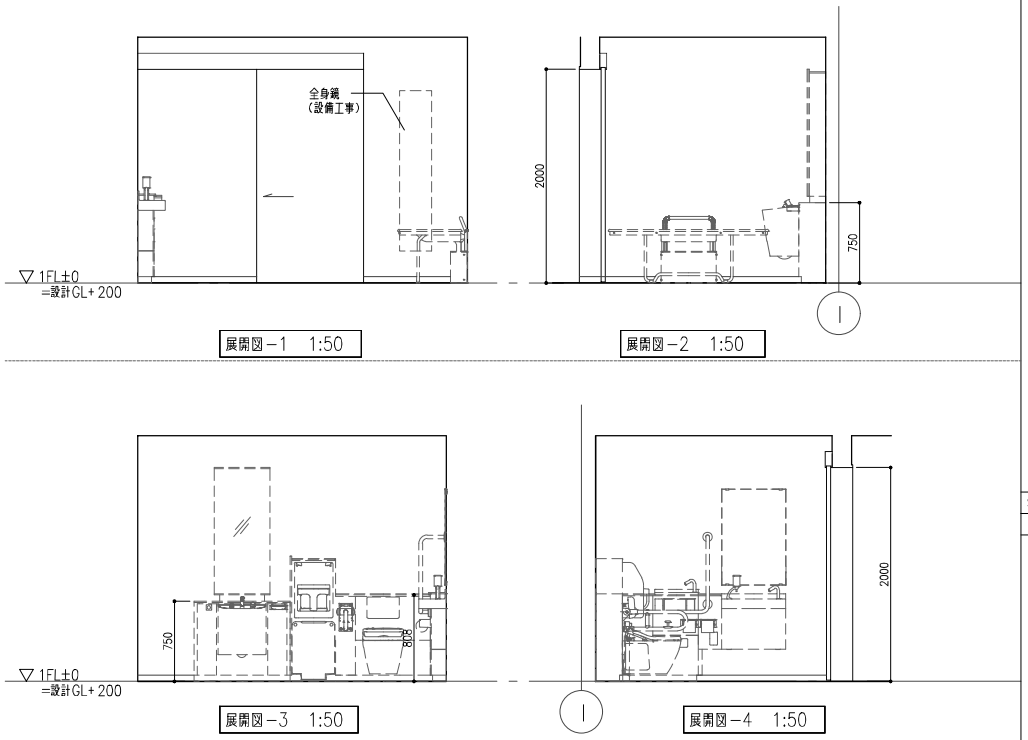

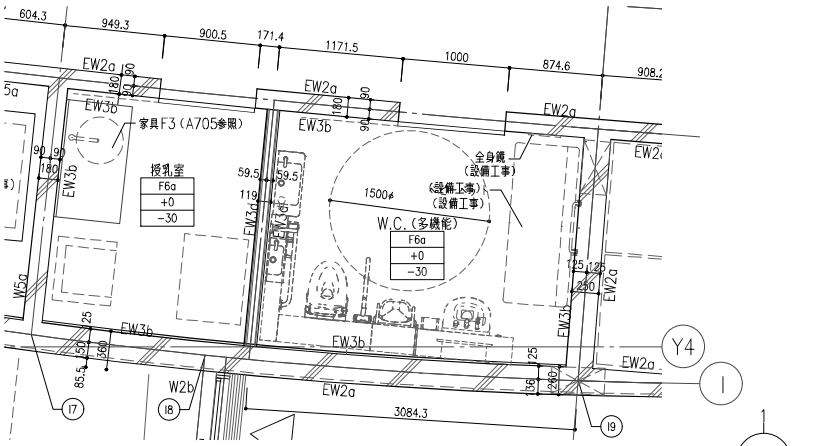

WC（多機能）平面詳細図　1:50

SD−便 001　トイレ　便所ブース　メラミン化粧板　S=1/10,50

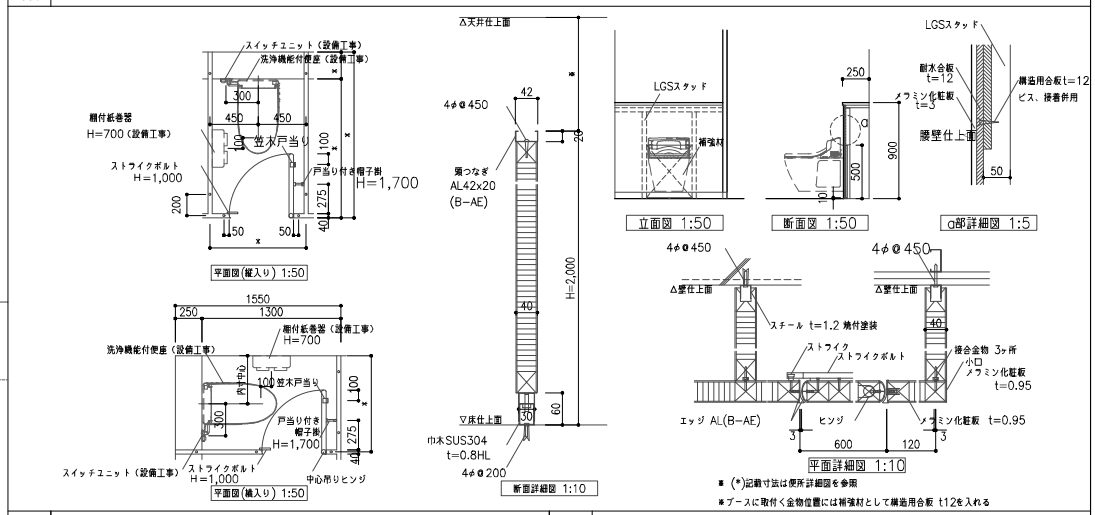

SD−便 002　トイレ　手洗器廻り　ライニング　S=1/50

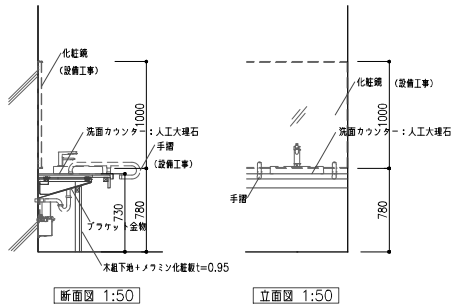

SD−便 003　トイレ　小便器廻り　S=1/10,50

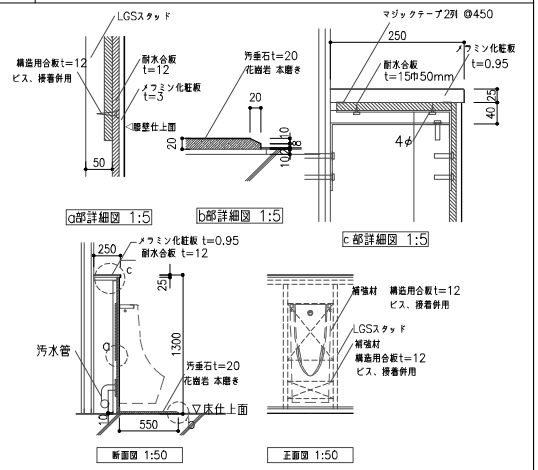

SD−便 004　トイレ　SK　S=1/10,50

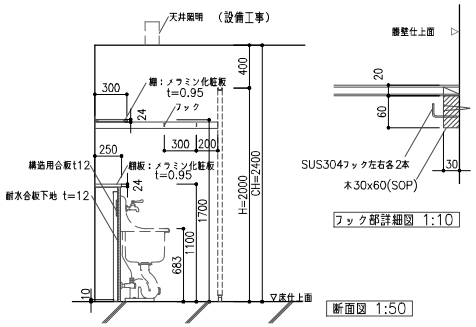

※器具取付位置には補強材として構造用合板t12を入れる

工事名	熊本地震震災ミュージアム体験・展示施設新築実施設計委託	共同企業体名称	o+h・産総設計JV	代表者	大西麻貴＋百田有希／o+h	〒103-0007 東京都中央区日本橋浜町3-10-1 一級建築士事務所 東京都知事登録第59514号 TEL&FAX:03-6264-9876 一級建築士第367943号 百田有希	図面名	トイレ詳細図3	縮尺	A3 1/50	日付		No. A503

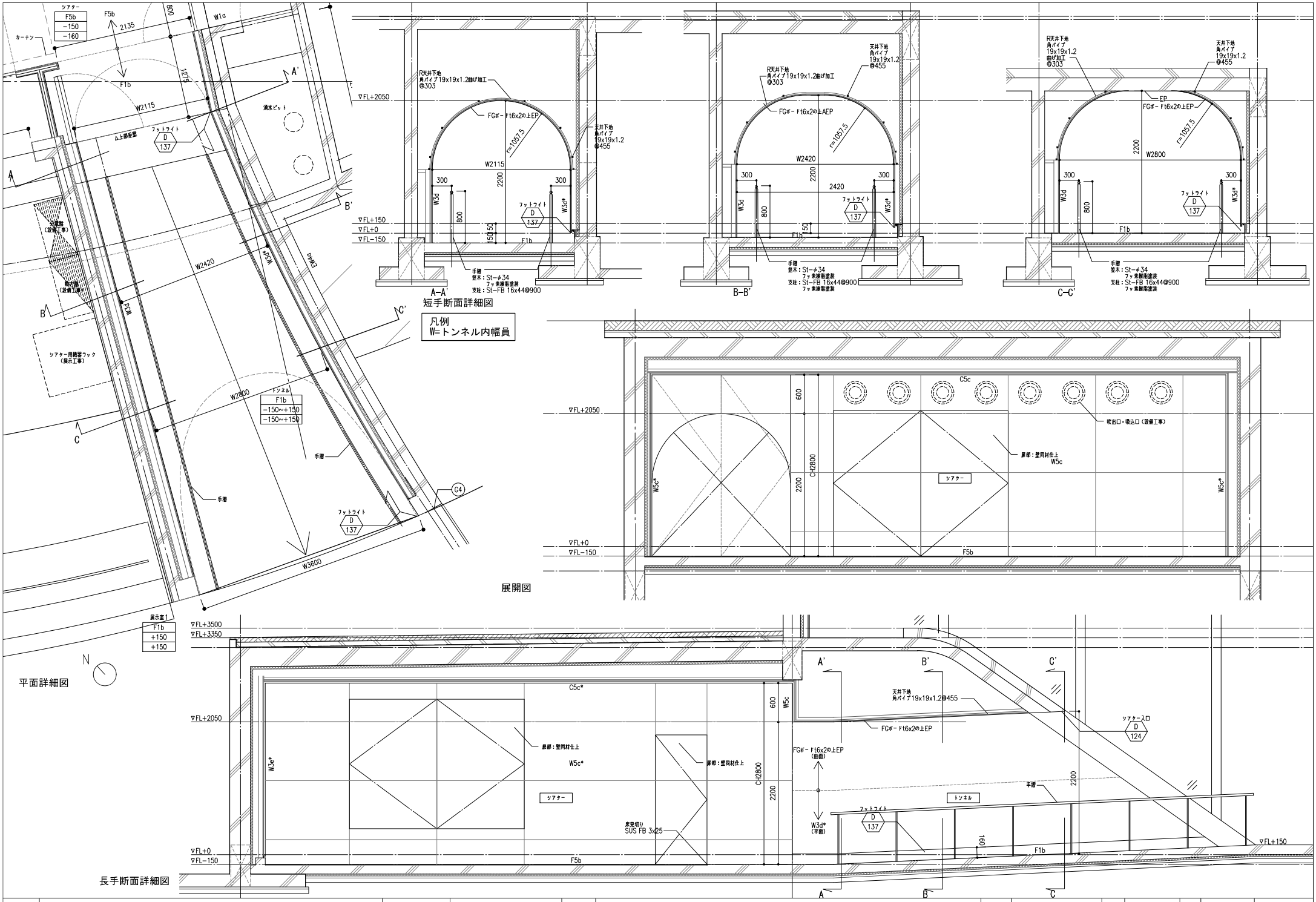

工事名	熊本地震震災ミュージアム体験・展示施設新築実施設計委託	共同企業体名称	o+h・産総設計JV	代表者	大西麻貴＋百田有希／o+h	〒103-0007 東京都中央区日本橋浜町3-10-1 一級建築士事務所 東京都知事登録第59514号 TEL&FAX:03-6264-9876 一級建築士第367943号 百田有希	図面名	トンネル詳細図	縮尺	A3 1:50	日付	-	No. A504

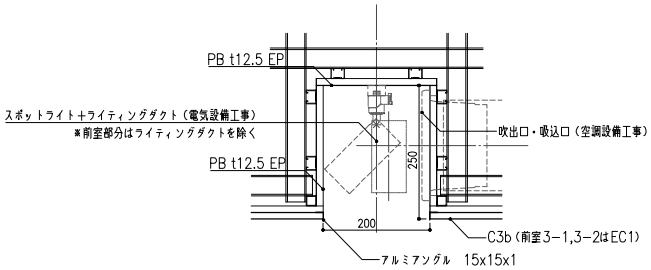

面落ち部分詳細図 S=1/10

小部屋2-1
CH2400
前室3-2
面落ちH250
吹出口（設備工事）
面落ち部分W200
DS
照明（設備工事）
全熱交換器（空調設備工事）※天井裏梁内
小部屋3-2
540
200
天井点検口 600x600 目地タイプ
空調機器（空調設備工事）※天井裏梁内
面落ち部分W200
吹出口（設備工事）
ライティングダクト（設備工事）
面落ち部分W200
面落ち部分W200
700
ライティングダクト（設備工事）
吸込口（設備工事）
展示室2
前室3-1
吹出口（設備工事）
面落ち部分W200
小部屋3-1
ライティングダクト（設備工事）
吸込口（設備工事）
面落ち部分W200
580
576
小部屋2-2
CH3200

工事名	熊本地震震災ミュージアム体験・展示施設新築実施設計委託	共同企業体名称	o+h・産紘設計JV	代表者	大西麻貴＋百田有希／o+h	〒103-0007 東京都中央区日本橋浜町3-10-1 TEL&FAX:03-6264-9876 一級建築士事務所 東京都知事登録第59514号 一級建築士第367943号 百田有希	図面名	展示室3 天井詳細図	縮尺	A3 1/50	日付		No. A505

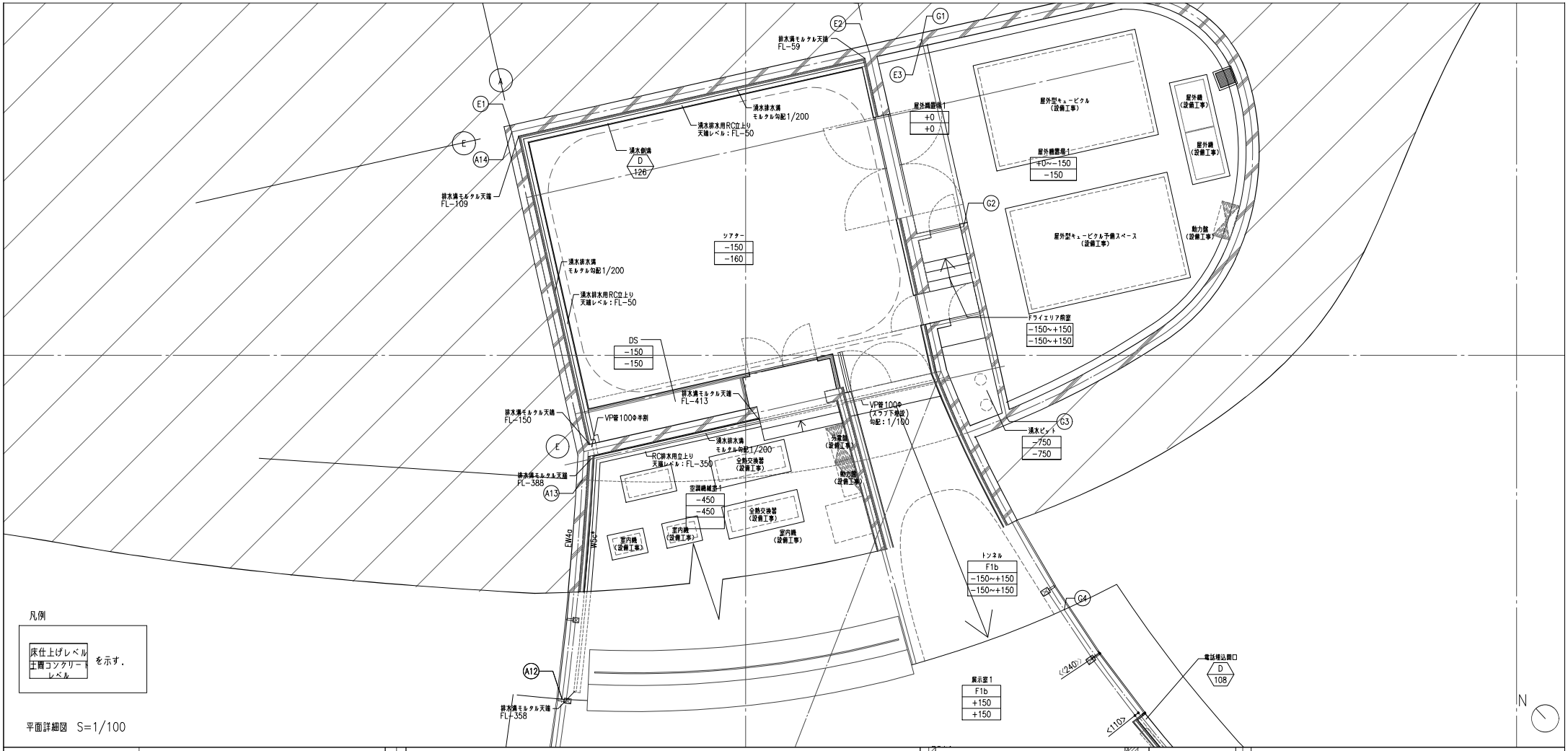

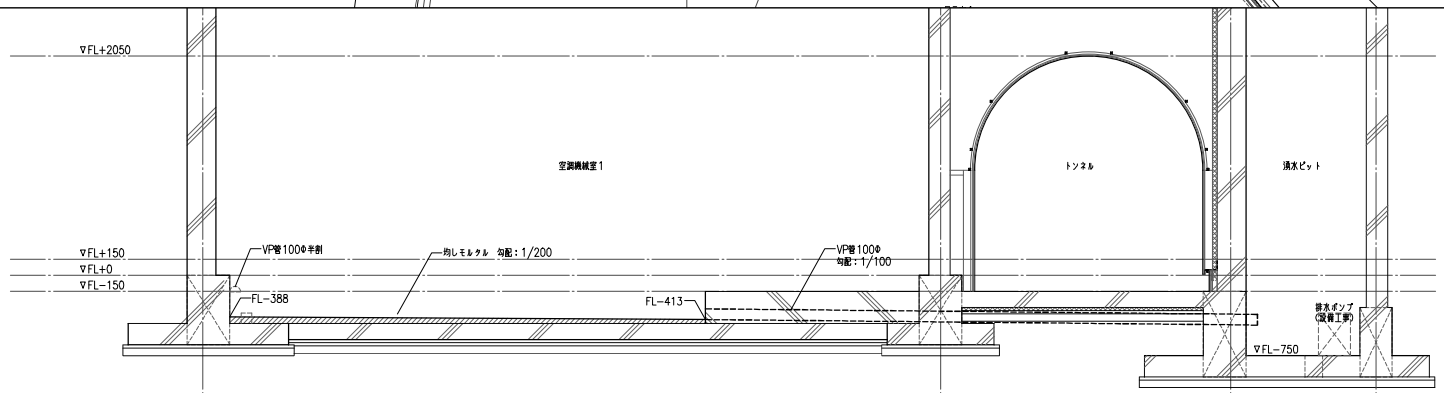

断面詳細図 S=1/50

工事名	熊本地震震災ミュージアム体験・展示施設新築実施設計委託	共同企業体名称	o+h・産紘設計JV	代表者	大西麻貴＋百田有希／o+h	〒103-0007 東京都中央区日本橋浜町3-10-1 TEL&FAX:03-6264-9876 一級建築士事務所 東京都知事登録第59514号 一級建築士第367943号 百田有希	図面名	湧水側溝詳細図	縮尺	A3 図示	日付	-	No. A506

D 101	床誘発目地	S=1/4

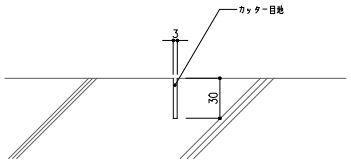

D 102	鉄骨柱木仕上げ	S=1/5

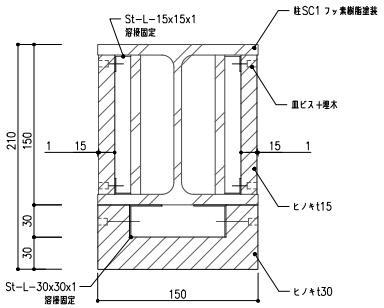

D 103	床吹出口(シアター上部)	S=1/4

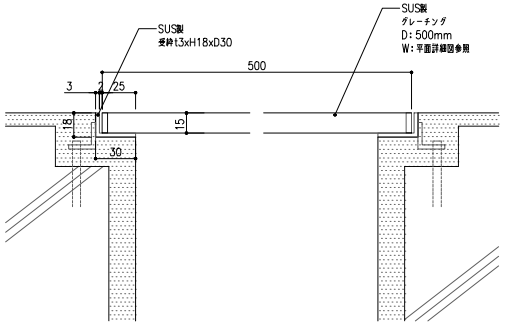

D 104	設備基礎	S=1/20

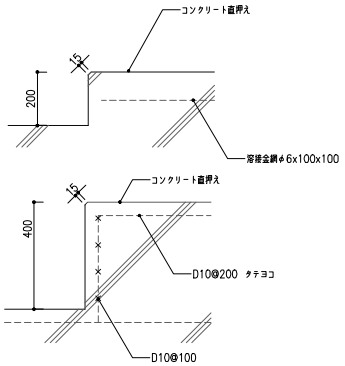

・キュービクル基礎：H400　　各W.Dは平面詳細図に記載
・特記なき基礎：H200

D 106	視覚障害者用誘導タイル／点字鋲	S=1/4,1/10

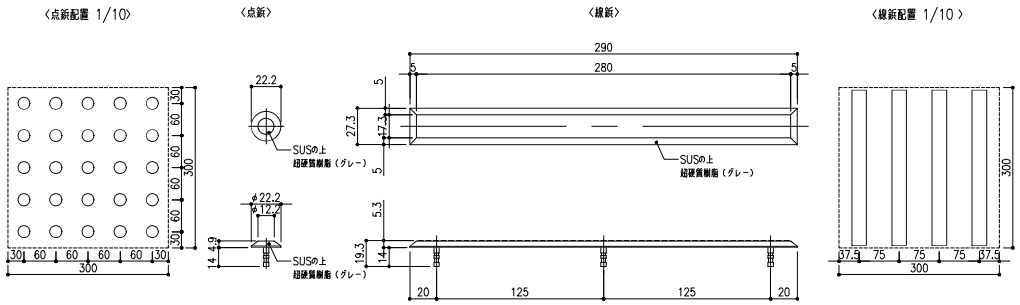

※ブロック数は平面詳細図参照

D 107	足ふきマット	S=1/4,1/20

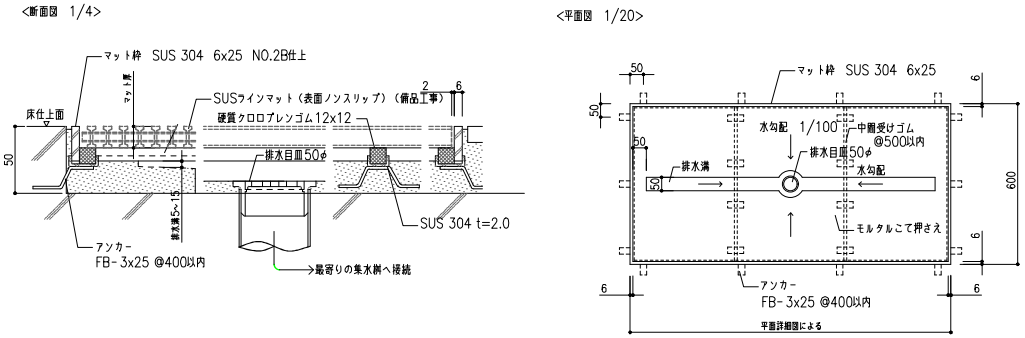

D 108	電話埋込開口	S=1/5

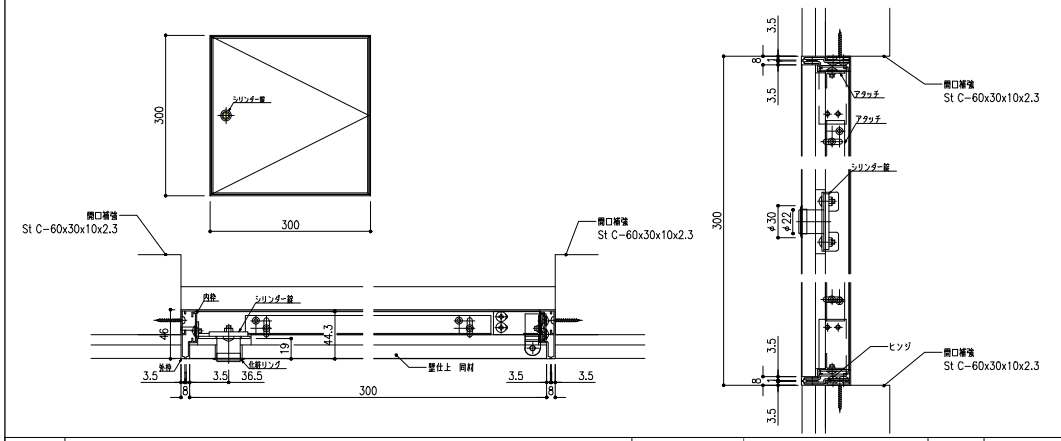

工事名	熊本地震震災ミュージアム体験・展示施設新築実施設計委託	共同企業体名称	o+h・産紘設計JV	代表者	大西麻貴＋百田有希／o+h	〒103-0007 東京都中央区日本橋浜町3-10-1 一級建築士事務所 東京都知事登録第59514号 TEL&FAX:03-6264-9876 一級建築士第367943号 百田有希	図面名	雑詳細図1	縮尺	A3 図示	日付		No. A601

D 109 床埋込コンセント S=1/5

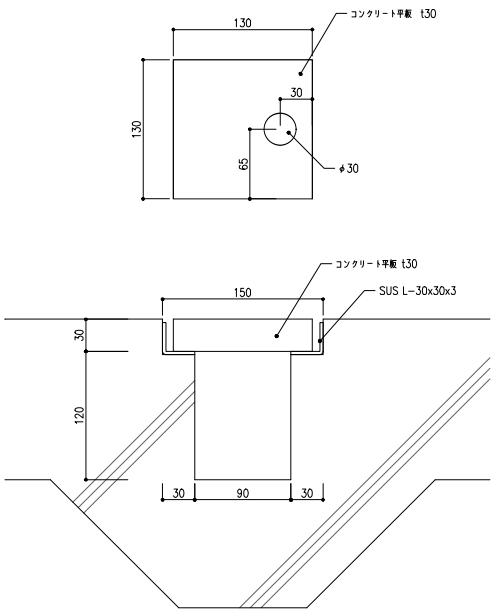

D 110 側溝A（玉砂利敷） S=1/10

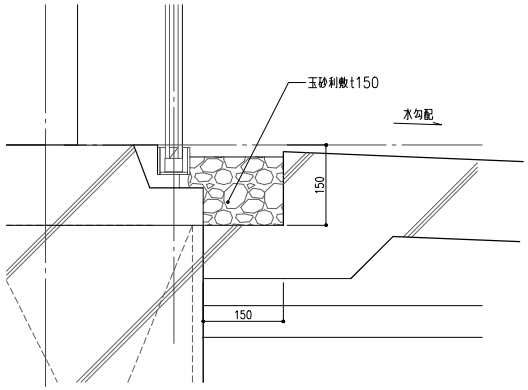

D 111 側溝B（SUSグレーチング） S=1/10

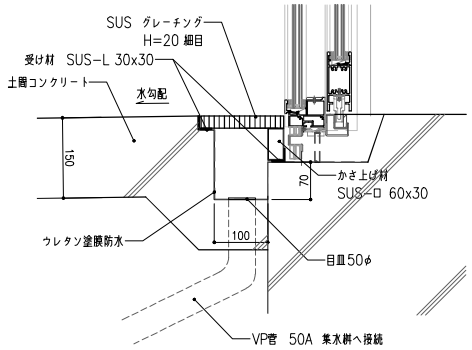

D 112 側溝C（玉砂利敷） S=1/10

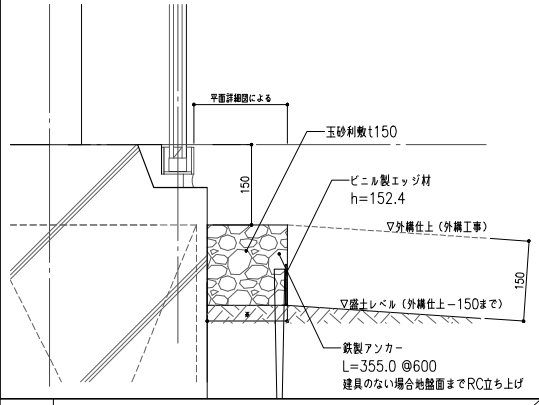

D 113 側溝D S=1/20

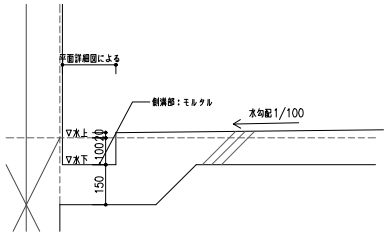

D 114 屋外階段 S=1/50

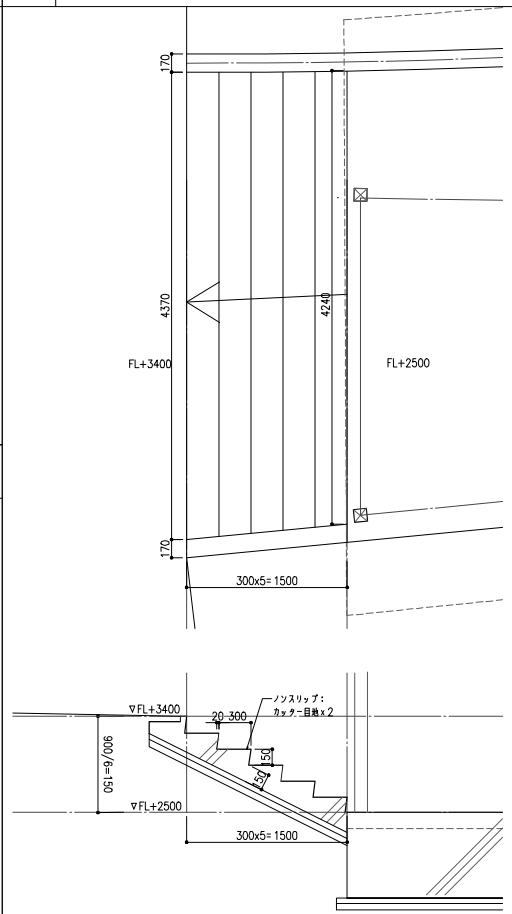

D 115 外構取り合い S=1/10

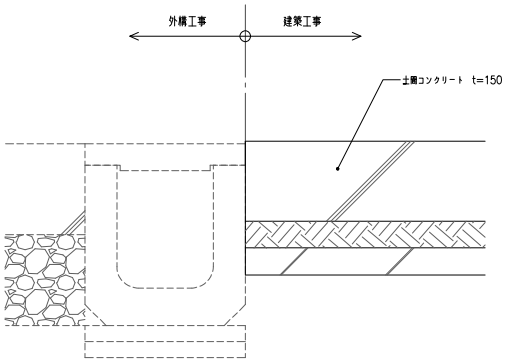

D 116 集水桝 S=1/30

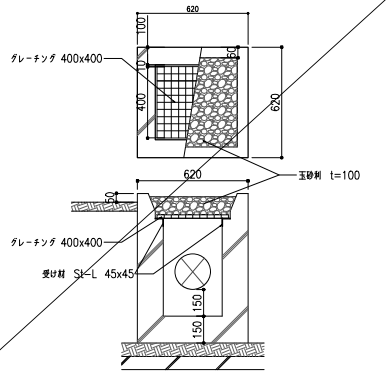

D 117 ボウード S=1/20

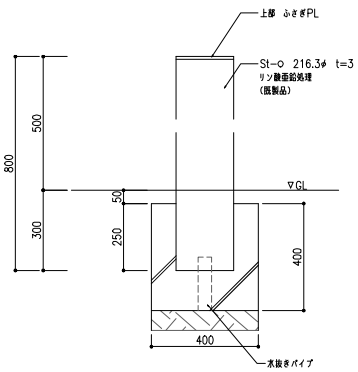

D 118 床下点検口 S=1/20

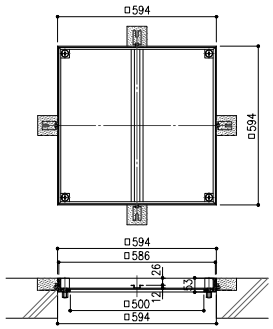

福西病物 フロアハッSF-FHWK型同等品

仕上材：磁器タイル・モルタル用
規格：600x600
材質：ステンレス
構造：ボルト固定式、施錠装置付き
防水区分：防水防臭型
適用荷重：歩行用

工事名	熊本地震震災ミュージアム体験・展示施設新築実施設計委託	共同企業体名称	o+h・産紘設計JV	代表者	大西麻貴＋百田有希／o+h	〒103-0007 東京都中央区日本橋浜町3-10-1 TEL&FAX:03-6264-9876 一級建築士事務所 東京都知事登録第59514号 一級建築士第367943号 百田有希	図面名	雑詳細図2	縮尺	A3 図示	日付		No. A602

D 119 壁誘発目地 S=1/4

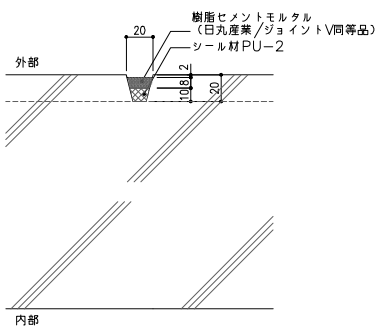

D 120 壁端部A S=1/10,1/50

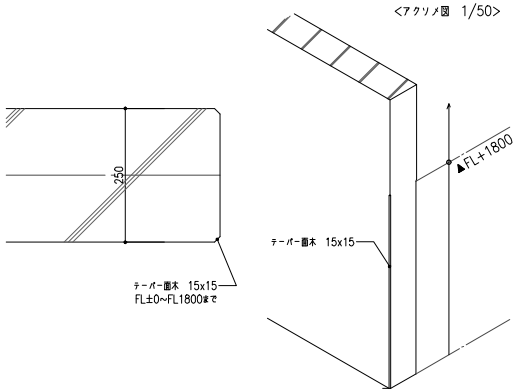

D 121 壁端部B S=1/10

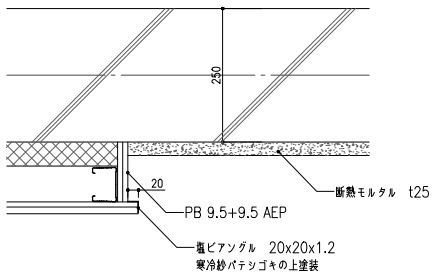

D 122 壁端部C S=1/10

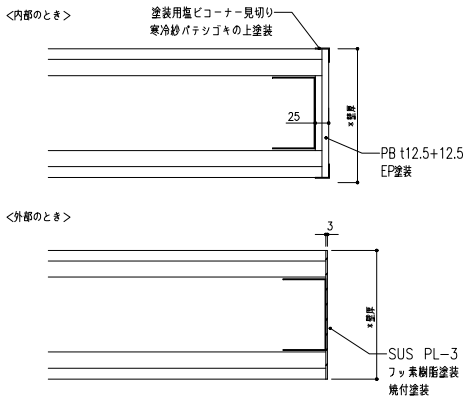

D 124 シアター入り口 S=1/10

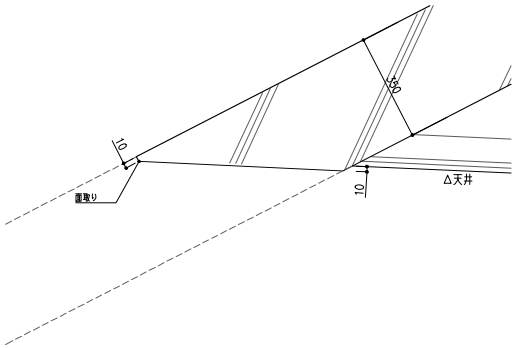

D 125 腰壁 S=1/20

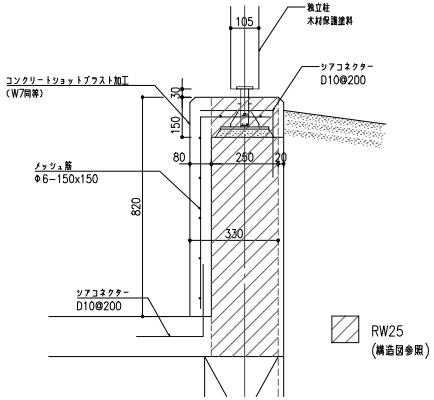

D 126 湧水側溝 S=1/10

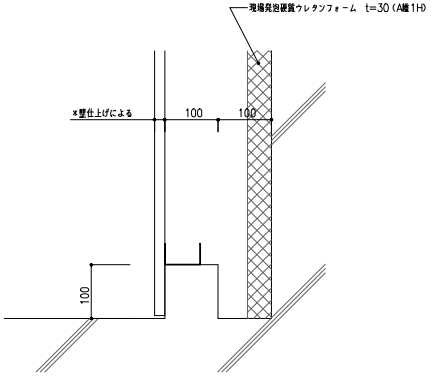

D 127 防護柵 S=1/20

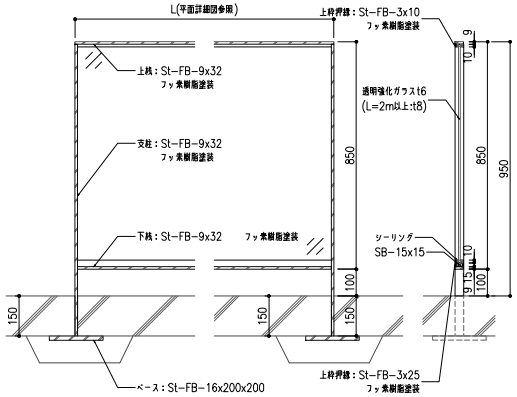

D 140 車いす利用者用駐車場 S=1/100,1/20

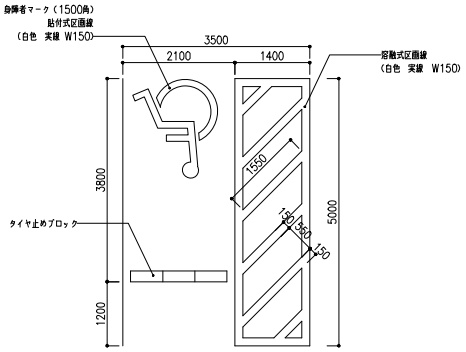

身障者駐車場区画平面図

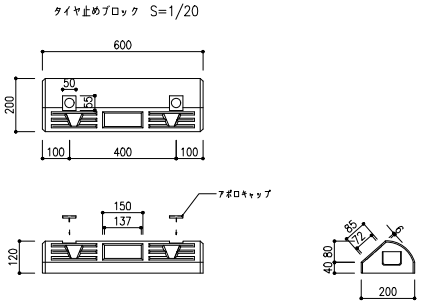

D 129 屋内手摺1（スロープ部） S=1/20

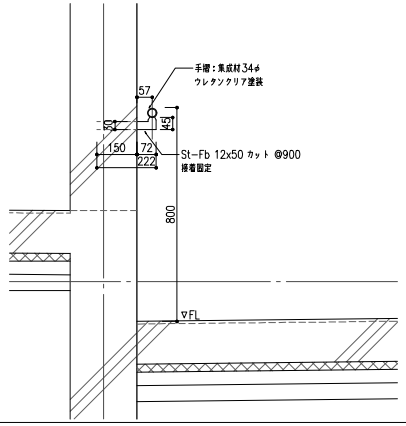

D 130 RC立上り S=1/20

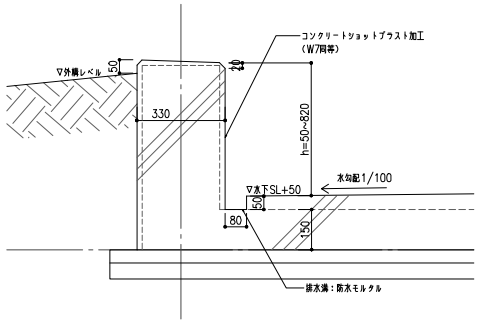

工事名	熊本地震震災ミュージアム体験・展示施設新築実施設計委託	共同企業体名称	o+h・産紘設計JV	代表者	大西麻貴＋百田有希／o+h	〒103-0007 東京都中央区日本橋浜町3-10-1 TEL&FAX:03-6264-9876 一級建築士事務所 東京都知事登録第59514号 一級建築士第367943号 百田有希	図面名	雑詳細図3	縮尺	A3 図示	日付		No. A603

D 131 屋外手摺1（スロープ部） S=1/20

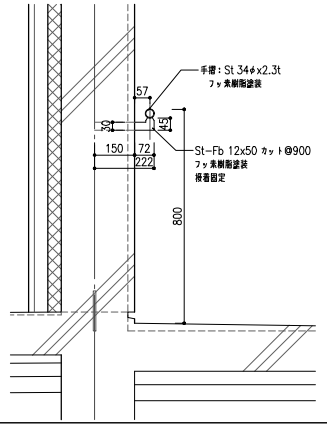

D 132 屋外手摺2（ドライエリア上部） S=1/20

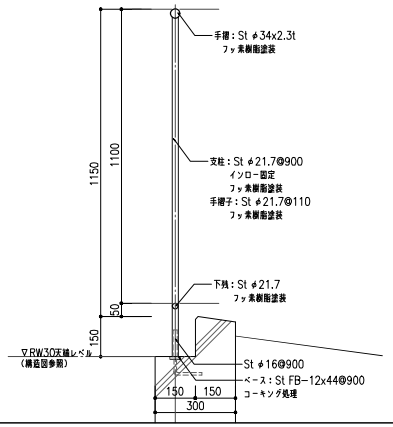

D 133 屋外手摺3(ドライエリア、パラペット部) S=1/20

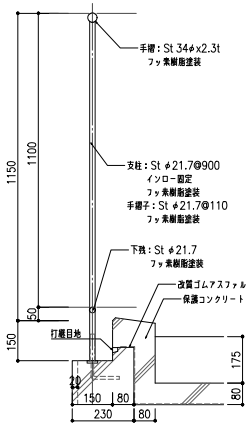

D 139 天井点検口 S=1/20

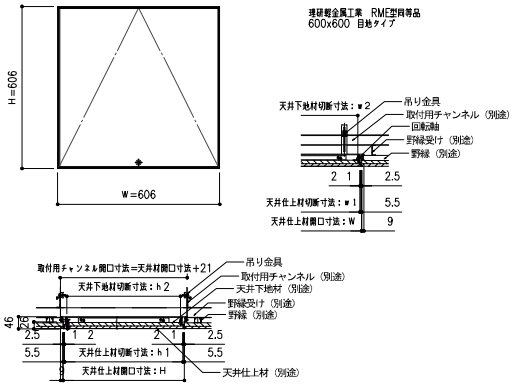

D 134 腰壁付き手摺 S=1/20,1/100,1/10

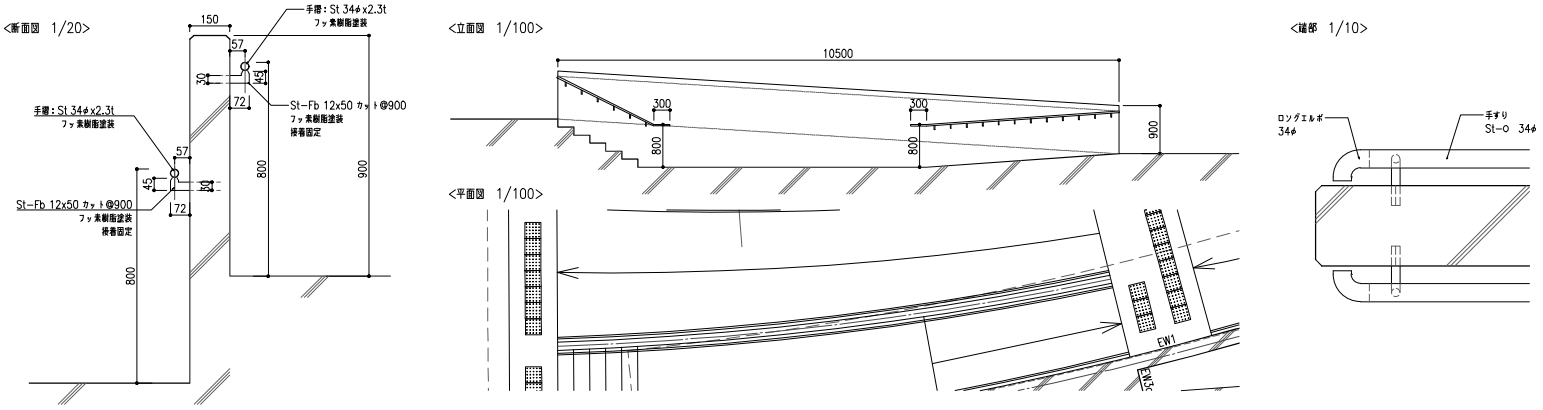

D 135 券売機開口 S=1/10

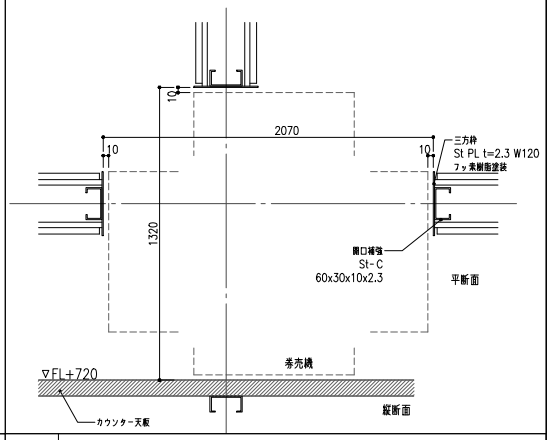

D 136 木ルーバーガラリ S=1/20

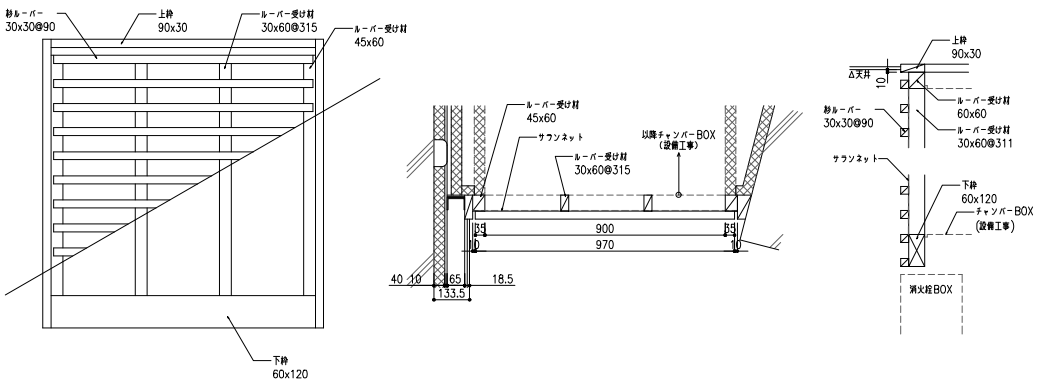

D 137 フットライト S=1/10

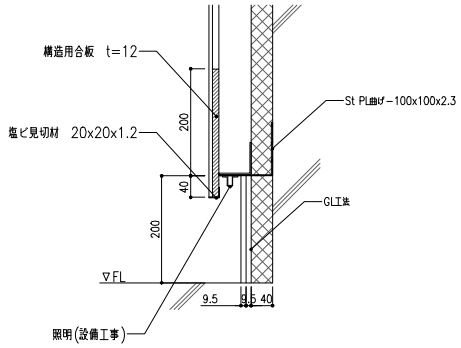

D 138 立ち上がり S=1/4

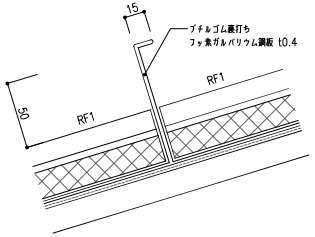

工事名	熊本地震震災ミュージアム体験・展示施設新築実施設計委託	共同企業体名称	o+h・産総設計JV	代表者	大西麻貴＋百田有希／o+h	〒103-0007 東京都中央区日本橋浜町3-10-1 TEL&FAX:03-6264-9876 一級建築士事務所 東京都知事登録第59514号 一級建築士第367943号 百田有希	図面名	雑詳細図4	縮尺	A3 図示	日付		No. A604